Водни инсталации и отопление

Система Ekoplastik
Каталог на изделията

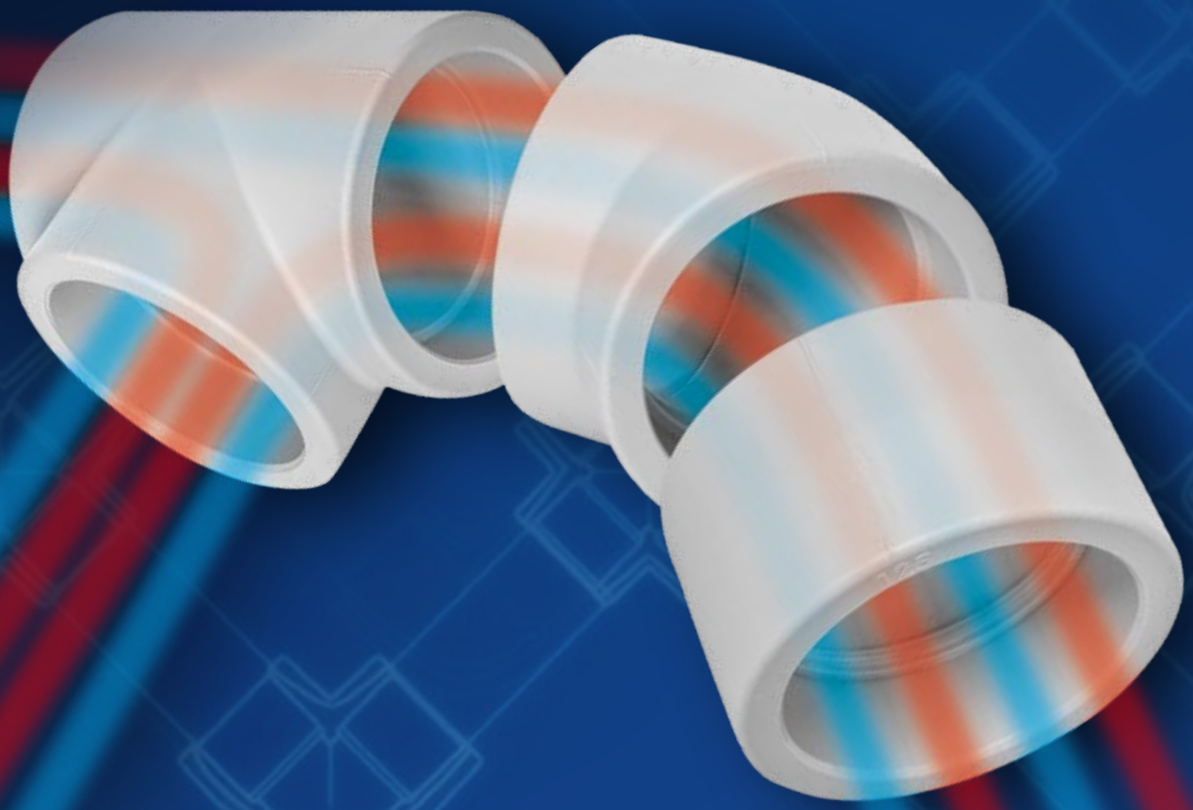

wavin

Система Ekoplastik

Съдържание

Приложение на системата Ekoplastik.. 3

Основна информация за асортимента. 4

Изделия за питейна (студена) вода, топла вода и отопление (I.).. 6

Комплексно предложение на фитинги за гипсокартон (I.)... 29

Специални фитинги за отопление (I.)....30

Изделия само за питейна (студена) вода (II.).. 35

Изделия за временно, нестандартно използване (III.)... 36

Принадлежности (IV.)....37

Система Ekoplastik диаметри 160-250 мм....46

Изделия за вода, сгъстен въздух, охлаждаща вода и в климатизация (I.)....47

Принадлежности (IV.)....50

Сертификати....51

Означение на тръбите S (SDR) вместо PN

В съответствие със стандартите CSN EN ISO15874 и DIN 8077 трябва да се означават тръбите с „S“ или „SDR“ вместо „PN“.

$$SDR = 2S+1$$
$$SDR \approx D/t$$

Пояснения:
D = външен диаметър
t = дебелина на стената

- означението „PN“ показва допустимото работно налягане при 20 °C и дълговечност 50 години.
- стандартите CSN EN ISO 15874 а DIN 8077 вече не посочват „PN“ за тръби с най-нисък конструктивен коефицент.
- тръбите от PPR означаваме традиционно с „PN“ (предишното означение за гамата налягане), въпреки че стойностите за посочените по-горе дефиниции вече не отговарят.

В каталога, за по-лесна ориентация, са посочени изчислителните стойности за „PN“ за тръби от PP-RCT (при изчисленията е използвана формулата за „PN“ съгласно стандарта). Експлоатационните параметри на тръбите са посочени в маркировката на тръбите и в Инструкцията за монтаж.

Приложение на системата Ekoplastik

Тръбопроводната Система Ekoplastik може да се използва за инсталации в жилищни, административни и обществени сгради, за тръбопроводи в промишлеността и селското стопанство.
Системата Ekoplastik е предназначена за инсталации на топла и студена вода, за подово и централно отопление. Тръбопроводите Ekoplastik могат да се използват и за пренос на въздух. За други течни, газообразни или твърди вещества трябва да се преценят във всеки конкретен случай химическата устойчивост и останалите им характеристики.

Предимства

- комплектен набор от фитинги с размери 16-125 mm
- универсален за всички тръби от Системата Ekoplastik
- произведени от гранулат от водещи европейски производители
- уникална трислойна тръба с базалтови влакна
- напълно нов тип материал 4 генерация – PP-RCT

Система Ekoplastik

Основна информация за асортимента

Области на приложение на отделните видове трьби

	Ekoplastik PPR PN10 Ø 20-125 mm	Ekoplastik PPR PN16 Ø 16-125 mm	Ekoplastik PPR PN20 Ø 16-125 mm	Ekoplastik Evo / Evo Plus Ø 16-125 mm	Ekoplastik Stabi Plus Ø 16-110 mm	Ekoplastik Fiber Basalt Plus Ø 20-125 mm	Ekoplastik Fiber Basalt Clima Ø 20-125 mm
	●	●	●	●	●	●	●
		●	●	●	●	●	◑
макс. 70 °C			●	●	●	●	
макс. 90 °C					●	●	

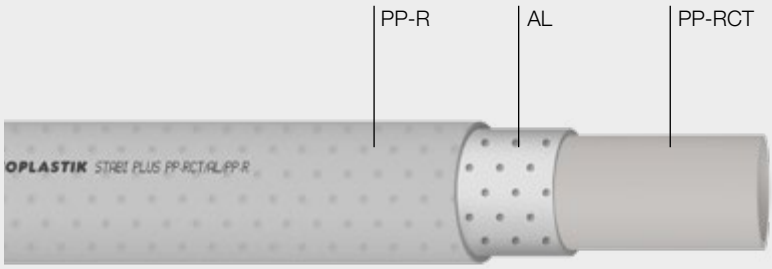

Ekoplastik Stabi Plus

- 3× по-малко топлинно удължение отколкото еднослойните тръби от полипропилен
- кислородна бариера
- подходяща за отопление

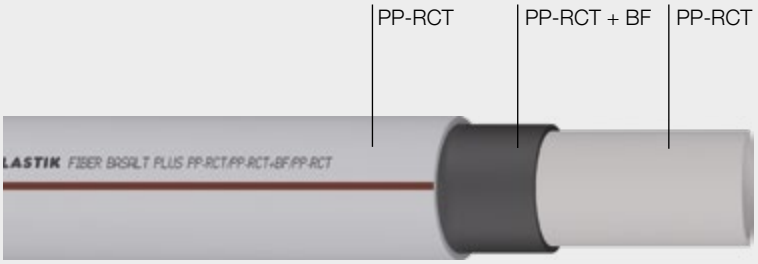

Ekoplastik Fiber Basalt Plus

- 3× по-малко топлинно удължение отколкото еднослойните тръби от полипропилен
- без нужда от обрязване преди заварка
- за топла вода и подово отопление

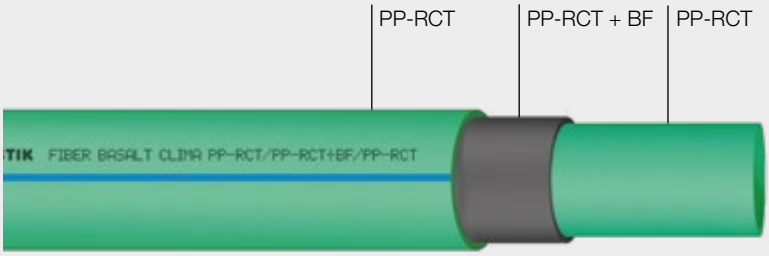

Ekoplastik Fiber Basalt Clima

- 3× по-малко топлинно удължение отколкото еднослойните тръби от полипропилен
- без нужда от обрязване преди заварка
- за студена вода и климатични инсталации

Каталог на изделията

Изделия за питейна (студена) вода, топла вода и отопление (I.)

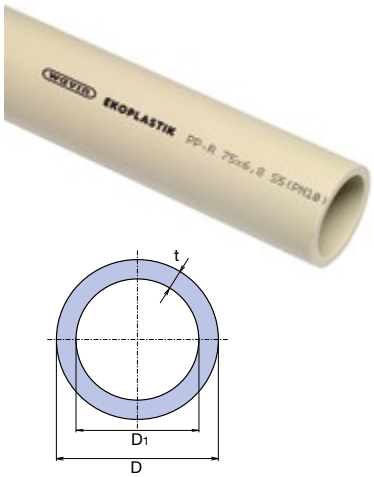

Тръба Ekoplastik S 5 / PN 10 / SDR 11

D мм	D_1 мм	t мм	l мм	м	кг/м	КОД
20	15,6	2,2	4000	100	0,121	STR020P10X
25	20,4	2,3	4000	60	0,164	STR025P10X
32	26,2	2,9	4000	40	0,258	STR032P10X
40	32,6	3,7	4000	24	0,413	STR040P10X
50	40,8	4,6	4000	16	0,636	STR050P10X
63	51,4	5,8	4000	12	1,004	STR063P10X
75	61,4	6,8	4000	8	1,401	STR075P10X
90	73,6	8,2	4000	4	2,014	STR090P10X
110	90,0	10,0	4000	4	3,009	STR110P10X
125	102,2	11,4	4000	4	3,910	STR125P10X

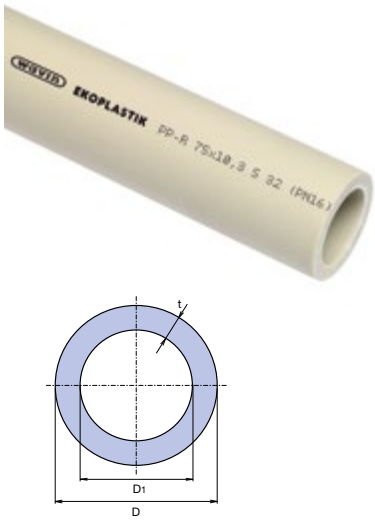

Тръба Ekoplastik S 3,2 / PN 16 / SDR 7,4

D мм	D_1 мм	t мм	l мм	м	кг/м	КОД
16	11,6	2,2	4000	160	0,094	STR016P16X
20	14,4	2,8	4000	100	0,145	STR020P16X
25	18,0	3,5	4000	60	0,227	STR025P16X
32	23,2	4,4	4000	40	0,367	STR032P16X
40	29,0	5,5	4000	24	0,566	STR040P16X
50	36,2	6,9	4000	16	0,886	STR050P16X
63	45,8	8,6	4000	12	1,387	STR063P16X
75	54,4	10,3	4000	8	1,990	STR075P16X
90	65,4	12,3	4000	4	2,839	STR090P16X
110	79,8	15,1	4000	4	4,274	STR110P16X
125	90,8	17,1	4000	4	5,530	STR125P16X

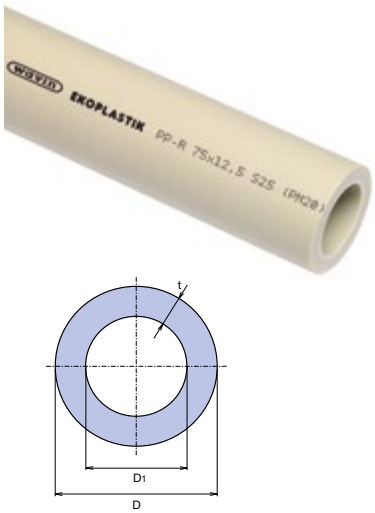

Тръба Ekoplastik S 2,5 / PN 20 / SDR 6

D мм	D_1 мм	t мм	l мм	м	кг/м	КОД
16	10,6	2,7	4000	160	0,107	STR016P20X
20	13,2	3,4	4000	100	0,169	STR020P20X
25	16,6	4,2	4000	60	0,259	STR025P20X
32	21,2	5,4	4000	40	0,423	STR032P20X
40	26,6	6,7	4000	24	0,657	STR040P20X
50	33,4	8,3	4000	16	1,013	STR050P20X
63	42,0	10,5	4000	12	1,611	STR063P20X
75	50,0	12,5	4000	8	2,288	STR075P20X
90	60,0	15,0	4000	4	3,332	STR090P20X
110	73,4	18,3	4000	4	4,977	STR110P20X
125	83,4	20,8	4000	4	6,470	STR125P20X

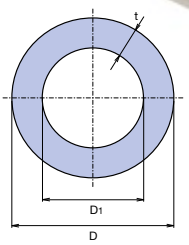

Тръба Ekoplastik S 2,5 / PN 20 / SDR 6 – 3 м

D мм	D_1 мм	t мм	l мм	м	кг/м	КОД
20	13,2	3,4	3000	75	0,169	STR020P203
25	16,6	4,2	3000	45	0,259	STR025P203
32	21,2	5,4	3000	30	0,423	STR032P203

Всички тръби, посочени в каталога, могат да бъдат изработени след предварително съгласуване с дължини различни от тези в каталога.

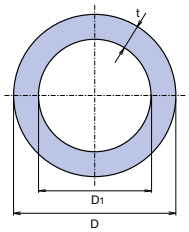

Тръба Ekoplastik Evo Plus 16 мм S 3,2 / SDR 7,4 / PN 28 (изчислено)
Тръба Ekoplastik Evo Plus 20-25 мм / S 3,2 / SDR 7,4 / PN 28
Тръба Ekoplastik Evo Plus 32-125 мм S 4 / SDR 9 / PN 22 (изчислено)

D мм	D_1 мм	t мм	l мм	м	кг/м	КОД
16	11,6	2,2	4000	160	0,095	STRE016S32
20	14,4	2,8	4000	100	0,161	STRE020S32
25	18,0	3,5	4000	60	0,191	STRE025S32
32	24,8	3,6	4000	40	0,313	STRE032S4
40	31,0	4,5	4000	24	0,487	STRE040S4
50	38,8	5,6	4000	16	0,755	STRE050S4
63	48,8	7,1	4000	12	1,200	STRE063S4
75	58,2	8,4	4000	8	1,690	STRE075S4
90	69,8	10,1	4000	4	2,440	STRE090S4
110	85,4	12,3	4000	4	3,620	STRE110S4
125	97,0	14,0	4000	4	4,660	STRE125S4

За качествена заварка трябва да се спазва времето за загряване според диаметъра на тръбата температурата за загряване 260 °C

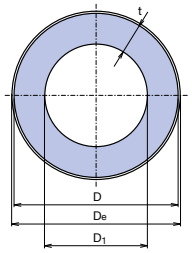

Тръба Ekoplastik Stabi Plus 16-63 мм S 3,2 / SDR 7,4 / PN 28 (изчислено)
Тръба Ekoplastik Stabi Plus 75-110 мм S 4 / SDR 9 / PN 22 (изчислено)

D мм	D_1 мм	D_e мм	t мм	l мм	м	кг/м	КОД
16	11,4	17,9	2,2	4000	120	0,137	STRS016RCT
20	14,4	21,9	2,8	4000	80	0,207	STRS020RCT
25	18,0	26,9	3,5	4000	60	0,298	STRS025RCT
32	23,2	33,9	4,4	4000	40	0,465	STRS032RCT
40	29,0	41,9	5,5	4000	20	0,692	STRS040RCT
50	36,2	52,0	6,9	4000	16	1,046	STRS050RCT
63	45,8	65,0	8,6	4000	8	1,587	STRS063RCT
75	58,2	77,0	8,4	4000	8	1,860	STRS075RCT
90	69,8	92,0	10,1	4000	4	2,673	STRS090RCT
110	85,4	112,0	12,3	4000	4	4,022	STRS110RCT

∅ 16 - 110 mm с перфорирано фолио

Каталог на изделията

Изделия за питейна (студена) вода, топла вода и отопление (I.)

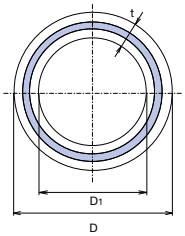

Тръба Fiber Basalt Plus 20-63 мм S 3,2 / SDR 7,4 / PN 28 (изчислено)
Тръба Fiber Basalt Plus 75-125 мм S 4 / SDR 9 / PN 22 (изчислено)

D мм	D_1 мм	t мм	l мм	м	кг/м	КОД
20	14,4	2,8	4000	100	0,153	STRFB020TRCT
25	18,0	3,5	4000	60	0,239	STRFB025TRCT
32	23,2	4,4	4000	40	0,385	STRFB032TRCT
40	29,0	5,5	4000	24	0,599	STRFB040TRCT
50	36,2	6,9	4000	16	0,941	STRFB050TRCT
63	45,8	8,6	4000	12	1,471	STRFB063TRCT
75	58,2	8,4	4000	8	1,764	STRFB075TRCT
90	69,8	10,1	4000	4	2,546	STRFB090TRCT
110	85,4	12,3	4000	4	3,781	STRFB110TRCT
⊙ 125	97,0	14,0	4000	4	4,891	STRFB125TRCT

⊙ Произвежда се по поръчка със срок на доставка 30 дни.

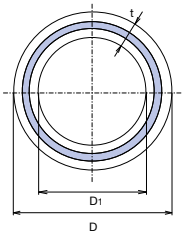

Тръба Fiber Basalt Clima 20-25 мм S 4 / SDR 9 / PN 22 (изчислено)
Тръба Fiber Basalt Clima 32-125 мм S 5 / SDR 11 / PN 18 (изчислено

D мм	D_1 мм	t мм	l мм	м	кг/м	КОД
20	15,4	2,3	4000	100	0,128	TTRFBC020TRCT
25	19,4	2,8	4000	60	0,199	TTRFBC025TRCT
32	26,2	2,9	4000	40	0,269	TTRFBC032TRCT
40	32,6	3,7	4000	24	0,428	TTRFBC040TRCT
50	40,8	4,6	4000	16	0,664	TTRFBC050TRCT
63	51,4	5,8	4000	12	1,050	TTRFBC063TRCT
⊙ 75	61,4	6,8	4000	8	1,501	TTRFBC075TRCT
⊙ 90	73,6	8,2	4000	4	2,122	TTRFBC090TRCT
⊙ 110	90,0	10,0	4000	4	3,160	TTRFBC110TRCT
⊙ 125	102,2	11,4	4000	4	4,082	TTRFBC125TRCT

⊙ Произвежда се по поръчка със срок на доставка 30 дни.

Тръба на кангал

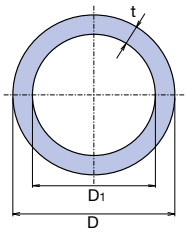

D мм	S мм	SDR мм	t мм	l м		кг/м	КОД 100 м	КОД 200 м
16	3,2 (16)	7,4	2,2	100	1	0,094	STRK016P17	
20	5,0 (10)	11	2,2	100/200	1	0,121	STRK020P11	STRK020P10
20	3,2 (16)	5,4	2,8	100/200	1	0,145	STRK020P17	STRK020P16
16	2,5 (20)	6	2,7	100/200	1	0,107	STRK016P21	STRK016P20
20	2,5 (20)	6	3,4	100/200	1	0,169	STRK020P21	STRK020P20

Коляно 90 °

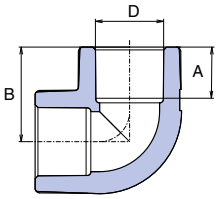

D мм	A мм	B мм	I.	II.	кг/бр	КОД
16	13,0	23,2	50	250	0,010	SKO01690XX
20	14,5	26,8	50	500	0,018	SKO02090XX
25	16,0	31,0	50	250	0,030	SKO02590XX
32	18,0	36,5	25	150	0,056	SKO03290XX
40	20,5	43,0	10	70	0,066	SKO04090RCT
50	23,5	51,0	10	40	0,125	SKO05090RCT
63	27,5	60,0	5	15	0,240	SKO06390RCT
75	30,0	70,1	2	6	0,399	SKO07590RCT
90	33,0	80,6	1	6	0,600	SKO09090RCT
110	37,0	94,6	1	3	1,016	SKO11090RCT
⊙ 125	40,0	106,6	1	2	1,481	SKO12590RCT

⊙ Информация за срока на доставка при поискване.

Каталог на изделията

Изделия за питейна (студена) вода, топла вода и отопление (I.)

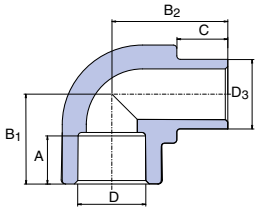

Коляно 90 ° мъжко / женско

D, D3 мм	A мм	B1 мм	B2 мм	C мм	I.	II.	кг/бр	КОД
16	13,0	21,3	25,0	12,0	50	200	0,006	SKO116XXXX
20	14,5	26,8	30,3	13,0	50	250	0,014	SKO120XXXX
25	16,0	31,0	35,0	14,0	50	200	0,024	SKO125XXXX
32	18,0	36,5	42,2	16,0	25	100	0,044	SKO132XXXX

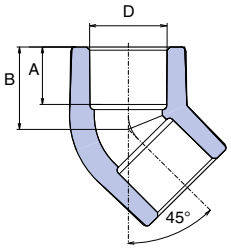

Коляно 45 °

D мм	A мм	B мм	I.	II.	кг/бр	КОД
16	13,0	18,7	50	200	0,008	SKO01645XX
20	14,5	20,8	100	500	0,014	SKO02045XX
25	16,0	24,0	50	250	0,024	SKO02545XX
32	18,0	27,0	20	80	0,042	SKO03245XX
40	20,5	31,5	5	25	0,052	SKO04045RCT
50	23,5	36,5	5	20	0,092	SKO05045RCT
63	27,5	43,0	5	10	0,188	SKO06345RCT
75	30,0	48,1	2	6	0,272	SKO07545RCT
90	33,0	54,5	1	6	0,406	SKO09045RCT
110	37,0	62,1	1	4	0,709	SKO11045RCT
⊙ 125	40,0	69,8	1	3	1,048	SKO12545RCT

⊙ Информация за срока на доставка при поискване.

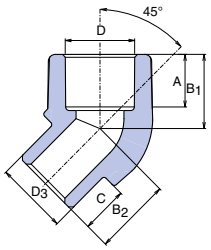

Коляно 45 ° мъжко / женско

D мм	D3 мм	A мм	B1 мм	B2 мм	D мм	I.	II.	кг/бр	КОД
16	16	13,0	18,7	18,7	12,0	50	200	0,008	SKO11645XX
20	20	14,5	20,8	21,5	13,0	10	100	0,012	SKO12045XX
25	25	16,0	24,0	24,0	14,0	10	100	0,026	SKO12545XX

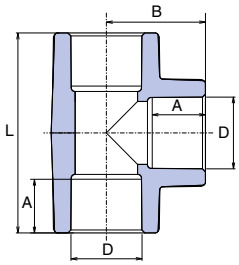

Тройник

D мм	A мм	B мм	L мм	I.	II.	кг/бр	КОД
16	13,0	23,2	46,4	50	250	0,012	STK016XXXX
20	14,5	27,0	54,0	50	300	0,022	STK020XXXX
25	16,0	32,0	60,0	50	200	0,038	STK025XXXX
32	18,0	35,7	70,0	20	100	0,070	STK032XXXX
40	20,5	38,5	86,2	10	50	0,084	STK040RCTX
50	23,5	51,0	102,0	5	30	0,158	STK050RCTX
63	27,5	61,5	123,0	5	15	0,317	STK063RCTX
75	30,0	70,1	140,2	1	5	0,485	STK075RCTX
90	33,0	80,6	161,2	1	6	0,742	STK090RCTX
110	37,0	94,6	189,2	1	3	1,231	STK110RCTX
125	40,0	105,5	211,0	1	2	1,764	STK125RCTX

Информация за срока на доставка при поискване.

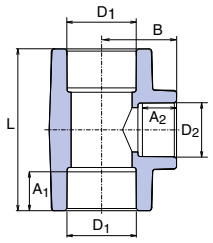

Тройник редуктивен

D_1 мм	D_2 мм	A_1 мм	A_2 мм	L мм	B мм	I.	II.	кг/бр	КОД
20	16	14,5	13,0	53,0	23,0	50	300	0,018	STKR02016X
25	20	16,0	14,5	55,0	29,0	50	200	0,032	STKR02520X
32	20	18,0	14,5	67,0	34,4	50	150	0,052	STKR03220X
32	25	18,0	16,0	73,0	34,4	25	100	0,062	STKR03225X
40	20	20,5	14,5	66,0	37,0	20	60	0,056	STKR04020RCT
40	25	20,5	16,0	71,0	38,5	10	50	0,062	STKR04025RCT
40	32	20,5	18,0	78,0	41,5	10	40	0,071	STKR04032RCT
50	25	23,5	16,0	77,0	43,0	5	15	0,104	STKR05025RCT
50	32	23,5	18,0	84,0	46,0	5	30	0,116	STKR05032RCT
50	40	23,5	20,5	92,0	48,0	5	15	0,132	STKR05040RCT
63	25	27,5	16,0	85,0	49,9	5	10	0,167	STKR06325RCT
63	32	27,5	18,0	92,0	52,0	5	15	0,195	STKR06332RCT
63	40	27,5	20,5	100,0	54,6	5	15	0,230	STKR06340RCT
63	50	27,5	23,5	110,0	57,2	5	15	0,255	STKR06350RCT
75	40	30,0	20,5	115,4	63,5	1	15	0,382	STKR07540RCT
75	50	30,0	23,5	115,4	63,5	1	15	0,360	STKR07550RCT
75	63	30,0	27,5	128,4	67,5	1	15	0,360	STKR07563RCT
90	75	33,0	30,0	146,2	77,7	1	15	0,605	STKR09075RCT

Каталог на изделията

Изделия за питейна (студена) вода, топла вода и отопление (I.)

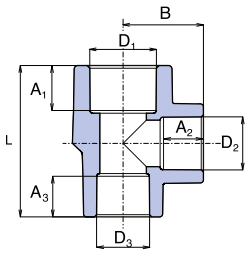

Тройник двойноредуктивен

D1 мм	D2 мм	D3 мм	A1 мм	A2 мм	A3 мм	L мм	B мм	I.	II.	кг/бр	КОД
25	20	20	16,0	14,5	14,5	55,2	29,3	10	50	0,028	STKR0252020
32	20	20	18,0	14,5	14,5	57,3	32,8	10	50	0,040	STKR0322020
32	20	25	18,0	14,5	16,0	58,9	32,8	10	50	0,044	STKR0322520
32	25	25	18,0	18,0	16,0	66,0	34,4	10	50	0,052	STKR0322525

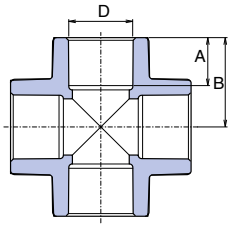

Четирипътник

D3 мм	A мм	B1 мм	I.	II.	кг/бр	КОД
20	14,5	26,3	25	100	0,024	SKRI020XXX
25	16,0	30,1	25	100	0,042	SKRI025XXX
32	18,0	35,0	10	40	0,070	SKRI032XXX
40	20,5	42,0	10	30	0,128	SKRI040RCT

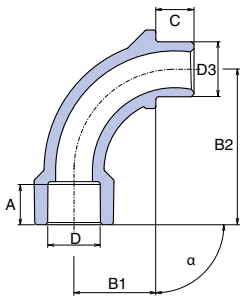

Дъга 90 °

D мм	D3 мм	A мм	B1 мм	B2 мм	C мм	α	I.	II.	кг/бр	КОД
20	20	14,5	37,0	56,0	13,6	90°	25	100	0,022	SO02090XXX
25	25	16,0	45,0	67,0	14,6	90°	10	100	0,036	SO02590XXX

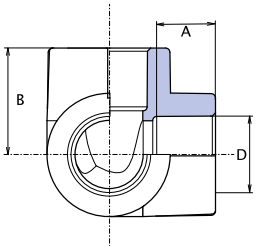

Трипътник

D мм	A мм	B мм	I.	II.	кг/бр	КОД
20	14,5	26,8	10	50	0,020	SKOT020XXX
25	16,0	29,5	10	40	0,032	SKOT025XXX
32	18,0	35,0	5	20	0,062	SKOT032XXX
40	20,5	41,5	5	15	0,108	SKOT040RCT

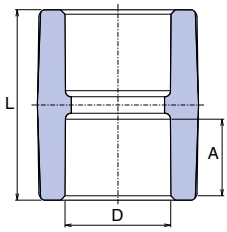

Муфа

D мм	A мм	L мм	I.	II.	кг/бр	КОД
16	13,0	33,0	50	250	0,006	SNA016XXXX
20	14,5	34,6	50	500	0,010	SNA020XXXX
25	16,0	37,8	50	250	0,018	SNA025XXXX
32	18,0	40,0	25	150	0,034	SNA032XXXX
40	20,5	48,0	20	80	0,056	SNA040RCTX
50	23,5	53,0	10	70	0,082	SNA050RCTX
63	27,5	63,0	5	30	0,127	SNA063RCTX
75	30,0	68,0	1	25	0,172	SNA075RCTX
90	33,0	74,2	1	20	0,275	SNA090RCTX
110	37,0	85,2	1	5	0,472	SNA110RCTX
⊙ 125	40,0	93,0	1	6	0,638	SNA125RCTX

⊙ Информация за срока на доставка при поискване.

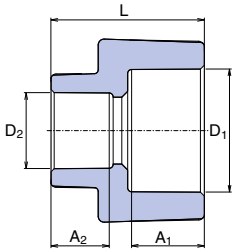

Редуктивна муфа

D_1 мм	D_2 мм	A_1 мм	D_2 мм	L мм	I.	II.	кг/бр	КОД
25	20	16,0	14,5	34,0	50	450	0,014	SRE02520XX
32	20	18,0	14,5	39,0	50	250	0,026	SRE03220XX
32	25	18,0	16,0	39,5	50	250	0,028	SRE03225XX

Каталог на изделията

Изделия за питейна (студена) вода, топла вода и отопление (I.)

Редукция

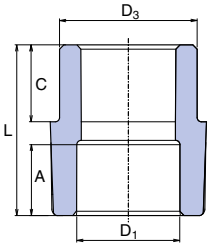

D3 мм	D1 мм	A мм	L мм	C мм	I.	II.	кг/бр	КОД
20	16	13,0	32,5	13,0	50	250	0,006	SRE12016XX
25	20	14,5	34,0	14,0	50	500	0,010	SRE12520XX
32	20	14,5	40,0	16,0	50	200	0,016	SRE13220XX
32	25	16,0	39,5	16,0	50	300	0,018	SRE13225XX
40	20	14,5	36,3	18,5	10	50	0,021	SRE14020RCT
40	25	16,0	38,3	18,5	10	50	0,022	SRE14025RCT
40	32	18,0	41,3	18,5	20	60	0,023	SRE14032RCT
50	25	16,0	41,3	21,3	10	50	0,035	SRE15025RCT
50	32	18,0	43,3	22,0	10	50	0,035	SRE15032RCT
50	40	20,5	43,3	22,0	10	50	0,035	SRE15040RCT
63	25	16,0	45,3	25,3	5	50	0,060	SRE16325RCT
63	32	18,0	47,3	25,3	5	70	0,056	SRE16332RCT
63	40	20,5	44,3	25,3	5	70	0,058	SRE16340RCT
63	50	23,5	54,0	25,3	5	70	0,076	SRE16350RCT
75	40	20,5	56,9	28,9	5	20	0,094	SRE17540RCT
75	50	23,5	51,4	28,9	5	20	0,100	SRE17550RCT
75	63	27,5	62,9	28,9	5	25	0,112	SRE17563RCT
90	50	23,5	57,9	33,4	1	20	0,157	SRE19050RCT
90	63	27,5	56,9	33,4	1	20	0,150	SRE19063RCT
90	75	30,0	69,4	33,4	1	12	0,185	SRE19075RCT
110	75	30,0	60,5	39,4	1	10	0,251	SRE111075RCT
110	90	33,0	79,4	39,4	1	12	0,303	SRE111090RCT
⊙ 125	110	37,0	100,3	42,0	1	10	0,500	SRE1125110RCT

⊙ Информация за срока на доставка при поискване.

Капа

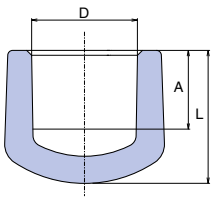

D мм	A мм	B мм	I.	II.	кг/бр	КОД
16	13,5	20,9	50	400	0,004	SZA016XXXX
20	14,5	24,5	50	150	0,008	SZA020XXXX
25	16,0	28,0	50	150	0,014	SZA025XXXX
32	18,0	33,0	20	100	0,026	SZA032XXXX
40	20,5	34,0	5	25	0,032	SZA040RCTX
50	23,5	40,0	5	25	0,061	SZA050RCTX
63	27,5	46,5	5	25	0,105	SZA063RCTX
75	30,0	60,0	5	5	0,183	SZA075RCTX
90	33,0	69,0	1	6	0,279	SZA090RCTX
110	37,0	79,0	1	4	0,480	SZA110RCTX
⊙ 125	40,0	79,5	1	7	0,712	SZA125RCTX
⊙ 125	40,0	79,5	1	7	0,712	SZA125RCTX

⊙ Информация за срока на доставка при поискване.

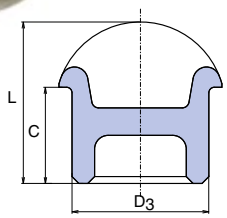

Капа за УКБ

D_3 мм	C мм	L мм	I.	II.	кг/бр	КОД
20,0	14,3	23,5	40	160	0,004	SZA120XXXE

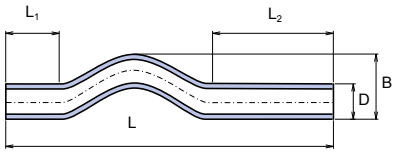

Тръба с гънка S 2,5 / PN 20 / SDR 6

D_3 мм	S (PN20)	B мм	L мм	L_1 мм	L_2 мм	I.	II.	кг/бр	КОД
16	2,5 (20)	35,0	400,0	80,0	180,0	10	50	0,044	SKR016P20X
20	2,5 (20)	47,0	400,0	80,0	180,0	10	50	0,070	SKR020P20X
25	2,5 (20)	52,0	400,0	80,0	120,0	10	50	0,110	SKR025P20X
32	2,5 (20)	65,0	390,0	64,0	106,0	5	20	0,174	SKR032P20X
40	2,5 (20)	65,0	390,0	64,0	106,0	5	20	0,268	SKR040P20X

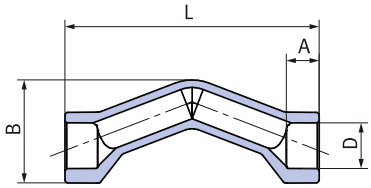

Тръба с гънка муфирана S 2,5 (PN20)

D мм	S (PN20)	A мм	B мм	L мм	I.	II.	кг/бр	КОД
20	2,5 (20)	14,5	42,6	117,0	10	50	0,031	SKRH020P20
25	2,5 (20)	16,0	54,8	135,0	10	50	0,060	SKRH025P20

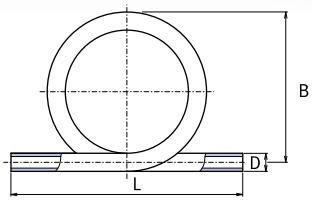

Компенсатор S 2,5 / PN 20 / SDR 6

D мм	S (PN20)	B мм	L мм	I.	II.	кг/бр	КОД
16	2,5 (20)	185,0	320,0	1	10	0,090	SKS016P20X
20	2,5 (20)	200,0	450,0	1	10	0,174	SKS020P20X
25	2,5 (20)	210,0	440,0	1	10	0,264	SKS025P20X
32	2,5 (20)	230,0	410,0	1	5	0,430	SKS032P20X
40	2,5 (20)	290,0	450,0	1	3	0,786	SKS040P20X

Каталог на изделията

Изделия за питейна (студена) вода, топла вода и отопление (I.)

Преход с вътрешна месингова резба

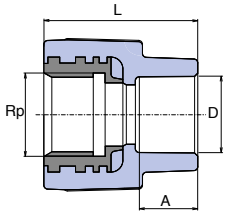

D мм	Rp мм	A мм	L мм	I.	II.	кг/бр	КОД
16	1/2“	13,0	38,0	10	50	0,050	SZI01620XX
20	1/2“	14,5	39,0	10	250	0,056	SZI02020XX
20	3/4“	14,5	42,0	10	100	0,072	SZI02025XX
25	1/2“	16,0	40,5	10	50	0,062	SZI02520XX
25	3/4“	16,0	47,0	10	100	0,075	SZI02525XX
32	3/4“	18,0	45,0	10	30	0,081	SZI03225XX
32	1“	18,0	51,0	10	60	0,148	SZI03232OK
40	5/4“	20,5	65,5	5	40	0,260	SZI04040XX
50	6/4“	23,5	66,0	4	20	0,328	SZI05050XX
63	2“	27,5	72,5	2	12	0,616	SZI06363XX
75	2 1/2”	28	65,5	1	8	0,676	SZI07575RCT
90	3”	32	90,0	1	6	0,954	SZI09090RCT

Преход за стена с вътрешна месингова резба

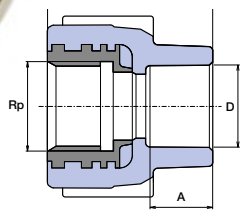

D мм	Rp мм	A мм	L мм	I.	II.	кг/бр	КОД
20	1/2“	14,5	42,0	10	100	0,058	SZI02020KX

Преход с външна месингова резба

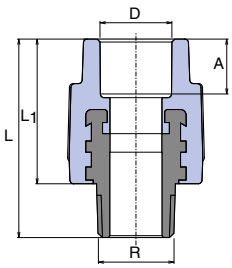

D мм	Rp мм	A мм	L мм	L_1 мм	I.	II.	кг/бр	КОД
16	1/2“	13,0	52,0	37,5	10	50	0,064	SZE01620XX
20	1/2“	14,5	53,5	39,0	10	150	0,062	SZE02020XX
20	3/4“	14,5	58,0	40,0	10	100	0,096	SZE02025XX
25	1/2“	16,0	55,5	41,0	10	60	0,066	SZE02520XX
25	3/4“	16,0	59,0	41,0	10	100	0,098	SZE02525XX
32	3/4“	18,0	60,0	44,0	10	30	0,105	SZE03225XX
32	1“	18,0	62,5	46,0	10	60	0,170	SZE03232XX
32	1“	18,0	69,5	42,0	10	60	0,204	SZE03232OK
40	5/4“	20,5	80,0	48,0	5	40	0,312	SZE04040XX
50	6/4“	23,5	81,6	54,0	4	20	0,460	SZE05050XX
63	2“	27,5	101,0	63,5	2	12	0,758	SZE06363XX
75	2½“	30,0	110,0	69,7	1	8	0,885	SZE07575RCT
90	3“	33,0	113,5	73,0	1	6	1,228	SZE09090RCT

Преход с холендрова гайка

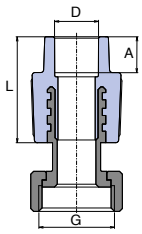

D мм	G	A мм	L мм	I.	II.	кг/бр	КОД
16	1/2“	13,0	32,0	10	100	0,044	SZM01620XX
16	3/4“	13,0	32,0	10	200	0,082	SZM01625XX
20	1/2“	14,5	40,0	20	100	0,048	SZM02020XX
20	3/4“	14,5	39,0	20	100	0,082	SZM02025XX
20	1“	14,5	39,0	5	40	0,152	SZM02032XX
25	3/4“	16,0	41,1	20	100	0,086	SZM02525XX
25	1“	16,0	41,0	4	40	0,154	SZM02532XX
32	5/4“	18,0	48,0	2	20	0,254	SZM03240XX
⊙ PMD							
20	3/4“	14,5	39,0	10		0,084	SZMD02025

⊙ PMD – холендрова гайка с отвор за пломбиране

Коляно 90 ° с вътрешна месингова резба

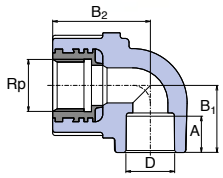

D мм	Rp мм	A мм	B_1 мм	B_2 мм	I.	II.	кг/бр	КОД
16	1/2“	13,0	25,2	31,0	10	50	0,062	SKOI01620X
20	1/2“	14,5	27,0	34,5	10	100	0,062	SKOI02020X
20	3/4“	14,5	27,0	40,0	10	50	0,082	SKOI02025X
25	1/2“	16,0	31,0	36,0	10	50	0,070	SKOI02520E
25	3/4“	16,0	30,0	41,0	10	100	0,090	SKOI02525X
32	1“	18,0	36,0	51,0	10	50	0,168	SKOI03232X

Коляно 90 ° с външна месингова резба

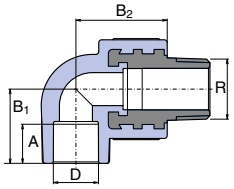

D мм	Rp мм	A мм	B_1 мм	B_2 мм	I.	II.	кг/бр	КОД
16	1/2“	13,0	25,2	31,0	10	50	0,074	SKOE01620X
20	1/2“	14,5	27,0	34,5	10	100	0,074	SKOE02020X
20	3/4“	14,5	27,0	39,0	10	50	0,112	SKOE02025X
25	1/2“	16,0	31,0	36,0	10	50	0,082	SKOE02520E
25	3/4“	16,0	30,0	39,0	10	80	0,116	SKOE02525X
32	1“	18,0	36,0	41,6	5	40	0,118	SKOE03232X

Каталог на изделията

Изделия за питейна (студена) вода, топла вода и отопление (I.)

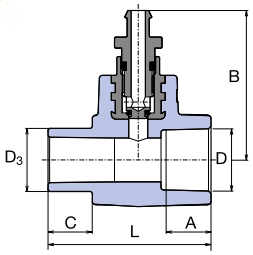

Изпускател (изпускателна муфа)

D мм	D3 мм	A мм	L мм	B мм	C мм	I.	II.	кг/бр	КОД
20	20	14,5	53,0	48,0	13,0	10	100	0,054	SNAVV120XX
25	25	16,0	54,0	49,7	14,0	5	150	0,064	SNAVV125XX
32	32	18,0	59,0	53,2	16,0	5	100	0,084	SNAVV132XX

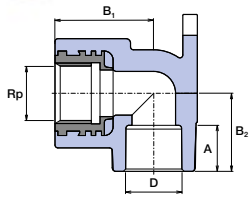

Коляно за стена с вътрешна месингова резба

D мм	Rp	A мм	B1 мм	B2 мм	I.	II.	кг/бр	КОД
16	1/2“	13,0	32,0	23,2	10	60	0,064	SNK016XXXX
20	1/2“	14,5	34,0	26,8	10	150	0,068	SNK020XXXX
25	1/2“	16,0	36,0	27,5	10	50	0,072	SNK02520XX
25	3/4“	16,0	39,0	29,5	10	50	0,098	SNK025XXXX

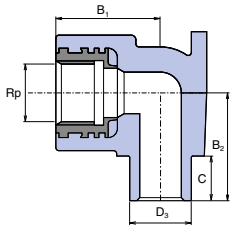

Коляно за стена с вътрешна месингова резба – мъжко

D3 мм	Rp	B1 мм	B2 мм	C мм	I.	II.	кг/бр	КОД
20	1/2“	35,0	35,0	11,0	10	120	0,068	SNK120XXXX

Коляно за стена с външна месингова резба

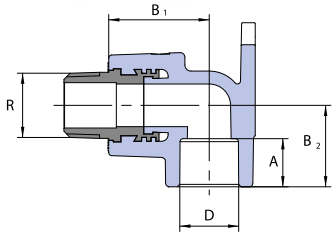

D мм	Rp	B_1 мм	B_2 мм	A мм	I.	II.	кг/бр	КОД
20	1/2“	34,0	32,2	14,5	10	50	0,072	SNKE02020X

Колена за стена с фиксатор

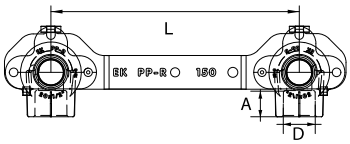

D мм	A мм	L мм	I.	II.	кг/бр	КОД
20	14,5	150	10	50	0,162	SNKD02020X

Фиксатор колена за стена

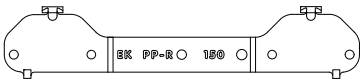

D мм	L мм	I.	II.	кг/м	КОД
20	150	10	50	0,026	SDNKXXXXXX

Каталог на изделията

Изделия за питейна (студена) вода, топла вода и отопление (I.)

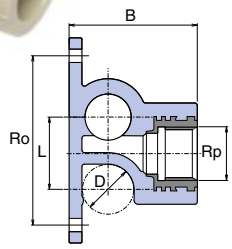

Тройник за стена с вътрешна месингова резба

D мм	Rp	B мм	Ro мм	L мм	I.	II.	кг/бр	КОД
20	1/2“	50,0	66,0	28,5	20	100	0,080	SNKP020XXX
25	1/2“	56,0	76,0	33,5	10	50	0,090	SNKP02520X

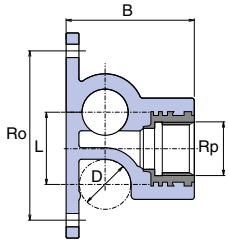

Ексцентрично коляно дясно

D мм	Rp	B мм	Ro мм	L мм	I.	II.	кг/бр	КОД
20	1/2“	50,0	66,0	28,5	5	25	0,066	SNK020KLXX

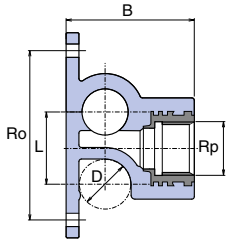

Ексцентрично коляно ляво

D мм	Rp	B мм	Ro мм	L мм	I.	II.	кг/бр	КОД
20	1/2“	50,0	66,0	28,5	5	25	0,066	SNK020KPXX

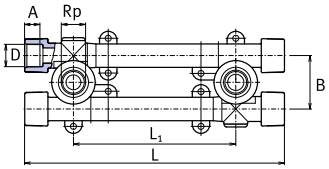

Универсален комплект за батерия

D мм	Rp	A мм	B мм	L1 мм	L мм	I.	II.	кг/бр	КОД
20	1/2“	14,5	46,0	105/130/145	229,0	1	10	0,220	SNKK020XXX
25	1/2“	16,0	51,0	110/125/140	230,0	1	10	0,268	SNKK025XXX

L1 - за размерите 100, 135 и 150 мм е нужно да се използват ексцентрици

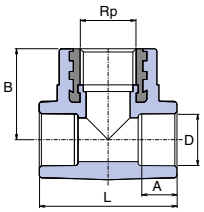

Тройник с вътрешна месингова резба

D мм	Rp	A мм	L мм	B мм	I.	II.	кг/бр	КОД
20	1/2“	14,5	51,5	34,0	10	100	0,068	STKI02020X
25	1/2“	16,0	80,0	40,0	10	100	0,076	STKI02520X
25	3/4“	16,0	80,0	40,0	5	30	0,094	STKI02525X
32	1/2“	18,0	71,0	40,5	5	20	0,106	STKI03220X
32	3/4”	18,0	71,0	42,0	5	25	0,118	STKI03225X
32	1“	18,0	80,0	55,0	5	25	0,186	STKI03232X

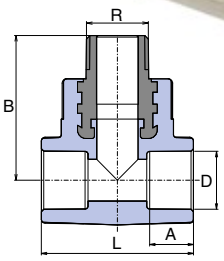

Тройник с външна месингова резба

D мм	Rp	A мм	L мм	B мм	I.	II.	кг/бр	КОД
20	1/2“	14,5	51,5	48,5	10	100	0,080	STKE02020X
20	3/4“	14,5	60,0	50,0	5	30	0,118	STKE02025X
25	1/2“	16,0	60,0	51,0	10	80	0,088	STKE02520X
25	3/4“	16,0	65,0	52,5	5	25	0,122	STKE02525X
32	3/4”	18,0	71,0	58,3	5	20	0,146	STKE03225X
32	1”	18,0	80,0	60,0	5	20	0,208	STKE03232X

Каталог на изделията

Изделия за питейна (студена) вода, топла вода и отопление (I.)

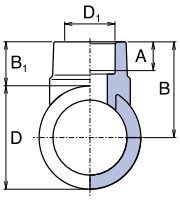

Седло - отклонение

D мм	D1 мм	A мм	B1 мм	B мм	I.	II.	кг/бр	КОД
63	32	18,0	21,3	55,0	10	50	0,022	SNS06332RCT
75	32	18,0	21,3	61,0	10	50	0,023	SNS07532RCT
90	32	18,0	21,3	69,0	10	50	0,024	SNS09032RCT
110	32	18,0	25,7	80,7	10	40	0,034	SNS11032RCT
110	40	21,0	25,7	80,7	10	40	0,036	SNS11032RCT
⊙ 125	32	18,0	22,0	84,5	5	40	0,033	SNS12532RCT
⊙ 125	40	21,0	28,0	90,5	5	40	0,037	SNS12540RCT
⊙ 125	50	23,5	29,5	92,0	1	5	0,042	SNS12550RCT
⊙ 125	63	27,5	37,0	99,5	1	5	0,047	SNS12563RCT

⊙ Информация за срока на доставка при поискване.

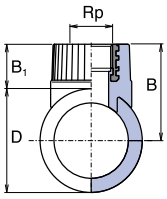

Седло - отклонение с вътрешна резба

D мм	Rp	B1 мм	B мм	I.	II.	кг/бр	КОД
63	3/4“	27,0	58,5	10	50	0,084	SNSI06325X
75	3/4“	27,0	64,5	10	50	0,084	SNSI07525X
90	3/4“	27,0	72,0	10	50	0,084	SNSI09025X

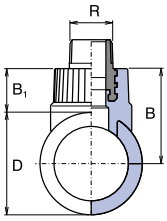

Седло - отклонение с външна резба

D мм	Rp	B1 мм	B мм	I.	II.	кг/бр	КОД
63	3/4“	44,8	76,3	10	50	0,112	SNSE06325X
75	3/4“	44,8	82,3	10	50	0,110	SNSE07525X
90	3/4“	44,8	89,8	10	50	0,110	SNSE09025X

Филтър

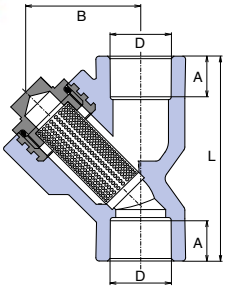

D мм	B мм	L мм	A мм	I.	II.	кг/бр	КОД
20	45,0	76,0	14,5	5	40	0,116	SFI020XXXX
25	45,0	82,0	16,0	5	40	0,134	SFI025XXXX
32	55,0	95,0	18,0	5	40	0,234	SFI032XXXX

Възвратна клапа

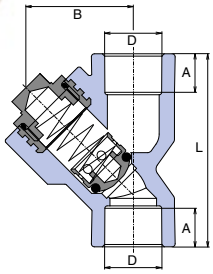

D мм	B мм	L мм	A мм	I.	II.	кг/бр	КОД
20	45,0	76,0	14,5	5	40	0,136	SZKL020XXX
25	45,0	82,0	16,0	5	40	0,154	SZKL025XXX
32	55,0	95,0	18,0	5	40	0,266	SZKL032XXX

Кран сферичен

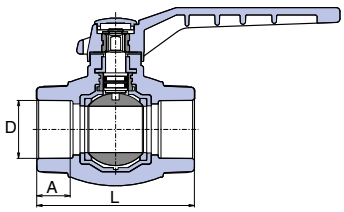

D мм	A мм	L мм	I.	II.	кг/бр	КОД
16	13,0	59,5	10	50	0,092	SVEK016XXX
20	14,5	65,0	10	50	0,116	SVEK020XXX
25	16,0	71,0	10	40	0,168	SVEK025XXX
32	18,0	85,0	10	20	0,294	SVEK032XXX
40	20,5	100,0	5	10	0,544	SVEK040XXX
50	23,5	115,0	1	5	0,874	SVEK050XXX
63	27,5	134,0	1	5	1,278	SVEK063XXX

Каталог на изделията

Изделия за питейна (студена) вода, топла вода и отопление (I.)

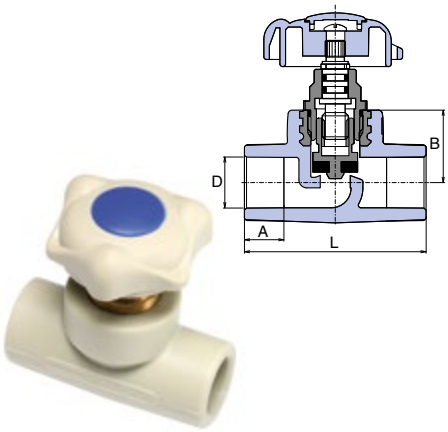

Кран кеклов

D мм	A мм	B мм	L мм	I.	II.	кг/бр	КОД
20	14,5	27,5	69,0	10	50	0,140	SVE020XXXX
25	16,0	30,0	80,0	10	30	0,192	SVE025XXXX
32	18,0	39,0	89,0	5	15	0,380	SVE032XXXX
40	20,5	41,0	112,0	5	15	0,542	SVE040XXXX
50	23,5	48,0	136,0	1	10	0,732	SVE050XXXX
63	27,5	60,0	162,0	1	8	1,330	SVE063XXXX

Резервни части / Ръкохватка

D мм	I.	II.	кг/бр	КОД
20 - 25	1	5	0,015	STOCVM02025S
32 - 40	1	5	0,028	STOCVS03240S
50 - 63	1	1	0,041	STOCVV05063S

Резервни части / Патрон

D мм	I.	II.	кг/бр	КОД
20	1	5	0,080	VRV020XXXX
25	1	5	0,129	VRV025XXXX
32	1	5	0,211	VRV032XXXX
40	1	1	0,280	VRV040XXXX
50	1	1	0,293	VRV050XXXX
63	1	1	0,460	VRV063XXXX

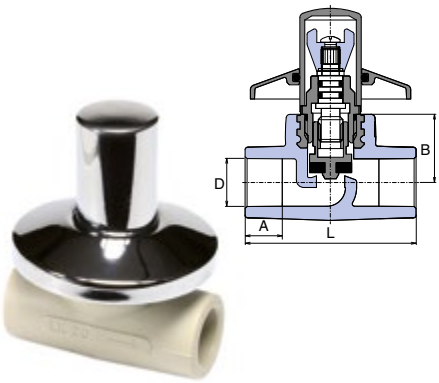

Секретен кран кеклов с метална камбанка

D мм	A мм	B мм	L мм	I.	II.	кг/бр	КОД
20	14,5	27,5	69,0	5	20	0,208	SVEPLK020X
25	16,0	30,0	80,0	5	20	0,270	SVEPLK025X

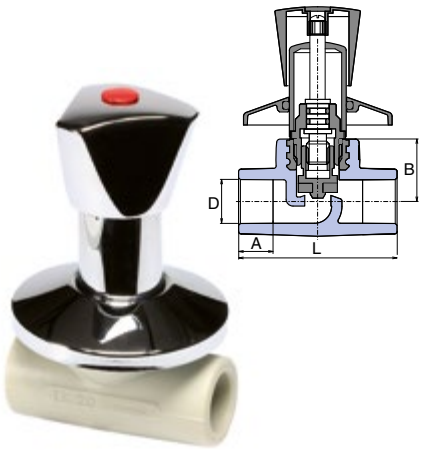

Кеклов кран лукс

D мм	A мм	B мм	L мм	I.	II.	кг/бр	КОД
20	14,5	27,5	69,0	5	20	0,338	SVEPLR020X
25	16,0	30,0	80,0	5	20	0,392	SVEPLR025X

Удължител за кран D 20, 25 мм

I.	кг/бр	КОД
1	0,071	VEPL020XXX

За кранове под мазилка ∅ 20 и ∅ 25 мм

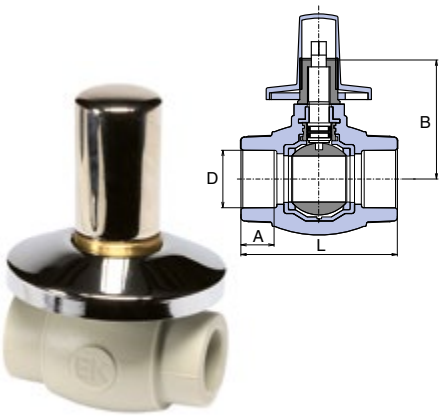

Секретен кран сферичен с метална камбанка

D мм	A мм	B мм	L мм	I.	II.	кг/бр	КОД
20	14,5	67,0	65,0	5	20	0,254	SVEKPLK020
25	16,0	65,0	71,0	5	20	0,334	SVEKPLK025

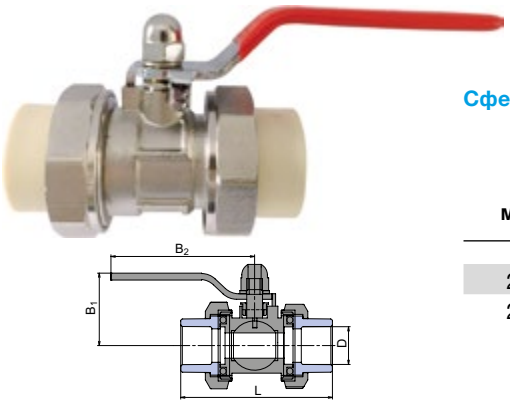

Сферичен месингов кран с холендри и муфи

D мм	L мм	B_1 мм	B_2 мм	I.	II.	кг/бр	КОД
20	81,0	46,0	80,0	5	25	0,293	SVEKKS020X
25	87,0	50,0	106,0	5	20	0,358	SVEKKS025X

Каталог на изделията

Изделия за питейна (студена) вода, топла вода и отопление (I.)

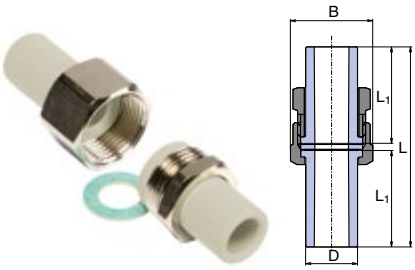

Холендрова връзка

D мм	B мм	L мм	L_1 мм	I.	II.	кг/бр	КОД
20	30,0	82,0	40,0	20	100	0,088	SRS020XXXX
25	38,0	82,0	40,0	20	100	0,142	SRS025XXXX
32	46,0	92,0	45,0	10	50	0,212	SRS032XXXX
40	58,0	112,0	55,0	5	30	0,288	SRS040XXXX

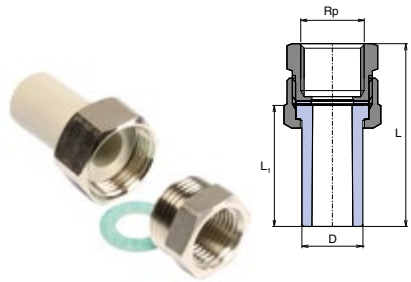

Холендрова връзка с вътрешна резба

D мм	Rp	L мм	L_1 мм	I.	II.	кг/бр	КОД
20	1/2“	60,0	40,0	10	100	0,086	SSI02020XX
25	3/4“	62,0	40,0	10	70	0,136	SSI02525XX
32	1“	70,0	45,0	10	50	0,220	SSI03232XX

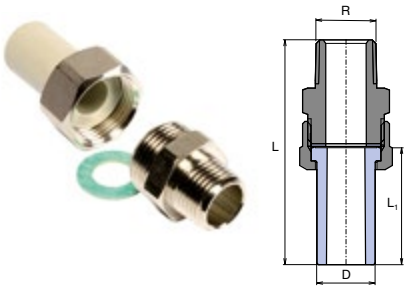

Холендрова връзка с външна резба

D мм	Rp	L мм	L_1 мм	I.	II.	кг/бр	КОД
20	1/2“	77,0	40,0	10	100	0,118	SSE02020XX
25	3/4“	80,0	40,0	10	50	0,196	SSE02525XX
32	1“	92,0	45,0	10	40	0,324	SSE03232XX

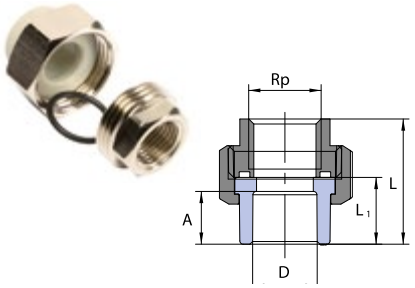

Холендрова връзка с муфа и вътрешна резба

D мм	Rp	L мм	L_1 мм	I.	II.	кг/бр	КОД
20	1/2“	37,5	19,5	10	100	0,122	SSHI02020X
25	3/4”	46,5	23,0	10	70	0,213	SSHI02525X

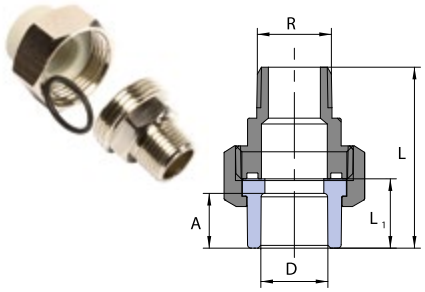

Холендрова връзка с муфа и външна резба

D мм	Rp	L мм	L_1 мм	I.	II.	кг/бр	КОД
20	1/2“	52,5	19,5	10	100	0,142	SSHE02020X
25	3/4”	59,0	23,0	10	50	0,223	SSHE02525X

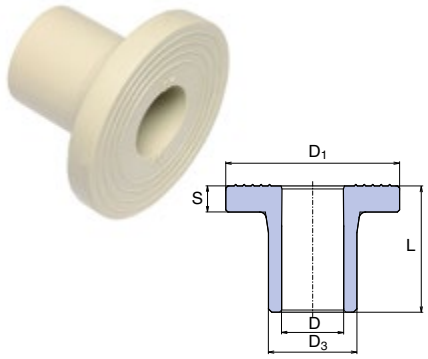

Втулка за фланец

D3 мм	L мм	D1 мм	S мм	D мм	I.	II.	кг/бр	КОД
40	58,0	80,0	12,0	30,0	2	70	0,040	SLN040RCTX
50	60,0	90,0	12,0	37,2	2	60	0,065	SLN050RCTX
63	63,0	105,0	14,0	47,0	1	40	0,127	SLN063RCTX
75	73,0	123,0	14,7	56,0	1	25	0,205	SLN075RCTX
90	92,0	140,0	17,0	67,0	1	15	0,320	SLN090RCTX
110	103,0	160,0	19,0	81,0	1	10	0,593	SLN110RCTX

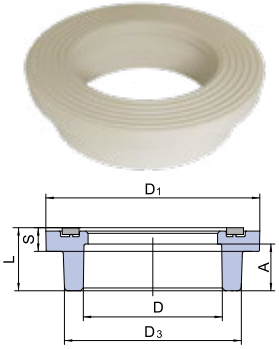

Втулка – муфа за фланец

D мм	D3 мм	L мм	D1 мм	S мм	A мм	I.	II.	кг/бр	КОД
⊙125	157,0	54,0	190,0	21,0	40,0	1	10	0,548	SLN125RCT

⊙ Информация за срока на доставка при поискване.

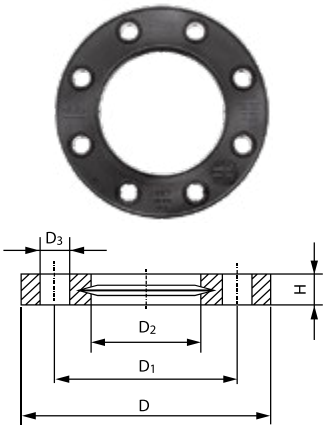

Фланец от PPR със стъклени влакна / PN16

d мм	DN мм	D мм	D1 мм	D2 мм	D3 мм	H мм	Y		кг/бр	КОД
⊙ 40	32	140	100	51	18	20	4	1	0,244	FF700409W
⊙ 50	40	150	110	62	18	22	4	1	0,297	FF700410W
⊙ 63	50	165	125	78	18	24	4	1	0,362	FF700411W
⊙ 75	65	185	145	92	18	26	4	1	0,487	FF700412W
⊙ 90	80	200	160	108	18	27	8	1	0,544	FF700513W
⊙110	100	220	180	128	18	28	8	1	0,643	FF700514W
⊙140	125	250	210	158	18	30	8	1	0,842	FF700516W

⊙ Информация за срока на доставка при поискване.
Фланец от PPR армиран със стъклени влакна / Y - брой на отворите

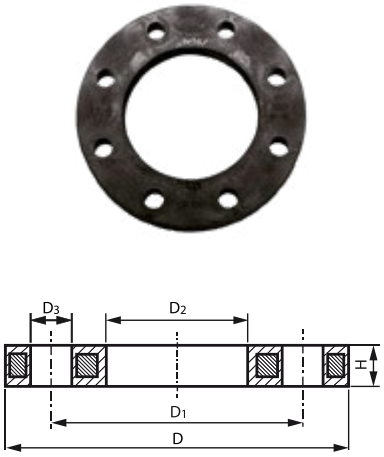

Фланець ПП із сталевим осердям / PN 16

d мм	DN мм	D мм	D1 мм	D2 мм	D3 мм	H мм	Y		кг/бр	КОД
⊙ 40	32	140	100	51	18	16	4	1	0,621	FF700209W
⊙ 50	40	150	110	62	18	20	4	1	0,722	FF700210W
⊙ 63	50	165	125	78	18	20	4	1	1,084	FF700211W
⊙ 75	65	185	145	92	18	20	4	1	1,349	FF700212W
⊙ 90	80	200	160	108	18	20	8	1	1,390	FF700213W
⊙110	100	220	180	128	18	20	8	1	1,407	FF700214W
⊙140	125	250	210	158	18	26	8	1	2,318	FF700216W

⊙ Информация за срока на доставка при поискване.
Диаметър на болтовете M16 / Y – брой на отворите

Каталог на изделията

Изделия за питейна (студена) вода, топла вода и отопление (I.)

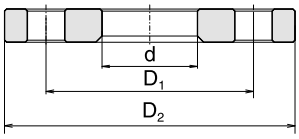

Фланец

	D_1 мм	D_2 мм	d мм	Y		кг/бр	КОД
40 / DN32	100,0	140,0	46,0	4	1	1,660	PRI040NXXX
50 / DN40	110,0	150,0	54,0	4	1	1,802	PRI050NXXX
63 / DN50	125,0	165,0	66,0	4	1	2,414	PRI063NXXX
75 / DN65	145,0	185,0	83,0	8	1	2,978	PRI075NXXX
90 / DN80	160,0	200,0	94,0	8	1	3,490	PRI090NXXX
110 / DN100	180,0	220,0	114,0	8	1	4,098	PRI110NXXX
125 / DN150	210,0	250,0	166,0	8	1	4,450	PRI125NXXX

Y – брой на отворите

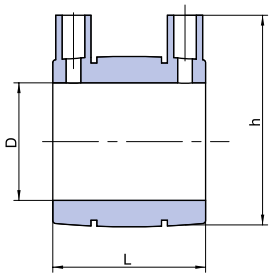

Електромуфа

D мм	L мм	h мм	I.	II.	кг/бр	КОД
20	70	52	1	100	0,04	ENA020PPRCT
25	70	58	1	80	0,05	ENA025PPRCT
32	70	65	1	60	0,07	ENA032PPRCT
40	85	75	1	50	0,10	ENA040PPRCT
50	88	87	1	30	0,16	ENA050PPRCT
63	98	100	1	20	0,26	ENA063PPRCT
75	125	114	1	25	0,41	ENA075PPRCT
90	146	130	1	18	0,51	ENA090PPRCT
110	155	144	1	8	0,80	ENA110PPRCT
125	166	167	1	6	0,95	ENA125PPRCT

Информация за срока на доставка при поискване.

Заварява се с апарат за ел. муфи с ръчно въвеждане на режима или с бар-код.

Комплексно предложение на фитинги за гипсокартон (I.)

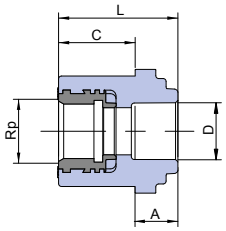

Преход за гипсокартон

D мм	Rp	A мм	C мм	L мм	I.	II.	кг/бр	КОД
20	1/2“	14,5	26,0	40,5	1	10	0,102	SZS02020X

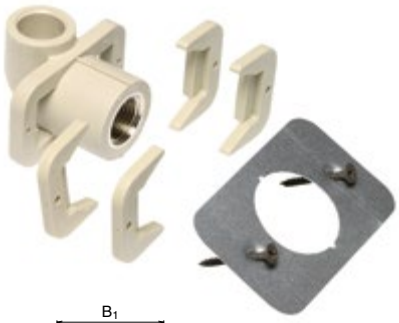

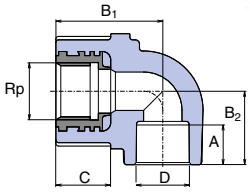

Коляно за гипсокартон

B мм	Rp	A мм	B_1 мм	B_2 мм	C мм	I.	II.	кг/бр	КОД
20	1/2“	15	44,0	27,0	26,0	1	10	0,114	SNKS020SX

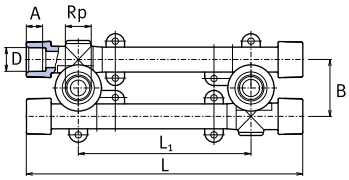

Универсален комплект за батерия за гипсокартон

D мм	Rp	A мм	B мм	L_1 мм	C мм	L мм	I.	II.	кг/бр	КОД
20	1/2“	14,5	49,0	100/135/150	26,0	234,0	1	10	0,320	SNKK020SXX

Каталог на изделията

Специални фитинги за отопление (I.)

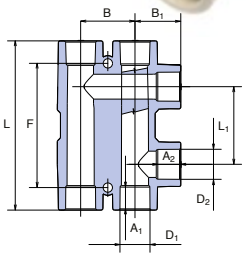

Отклонение към радиатор

D_1 мм	D_2 мм	A_1 мм	A_2 мм	L_1 мм	L мм	B_1 мм	B мм	I.	II.	кг/бр	КОД
20	20	14,5	14,5	50	109	29,5	35	1	20	0,098	SRAO02020X
25	20	16,0	14,5	50	115	32,0	45	1	20	0,138	SRAO02520X

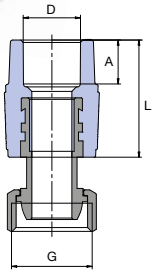

Преход с холендрова гайка и евроконус

D мм	G	A мм	L мм	I.	II.	кг/бр	КОД
20	3/4“	14,5	40,0	5	25	0,089	SZM02025EX

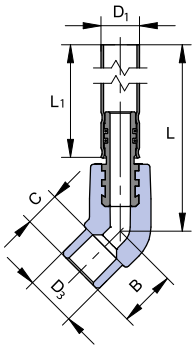

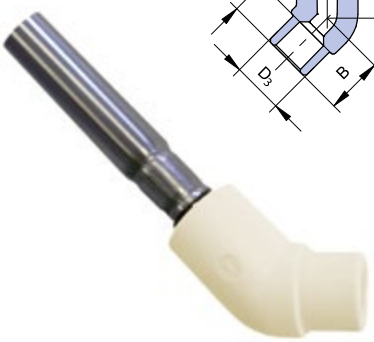

Връзка към радиатор – коляно 45 °

D_1 мм	D_3 мм	B мм	C мм	L мм	L_1 мм	I.	II.	кг/бр	КОД
15	20	22,5	13	298	270	1	20	0,123	SKORP12045270
15	20	22,5	13	748	720	1	20	0,270	SKORP12045720

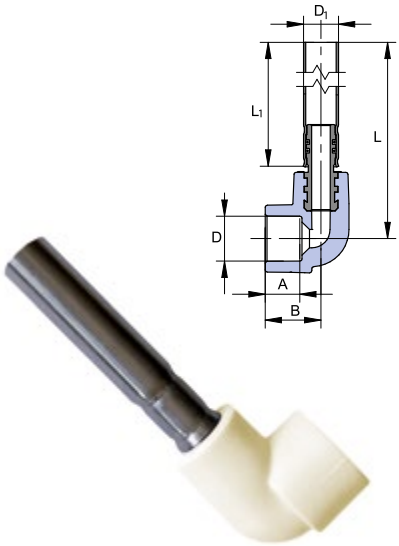

Връзка към радиатор – коляно 90 °

D мм	D_1 мм	A мм	B мм	L мм	L_1 мм	I.	II.	кг/бр	КОД
20	15	14,5	24	300	270	1	20	0,126	SKORP02090270
20	15	14,5	24	750	720	1	10	0,273	SKORP02090720

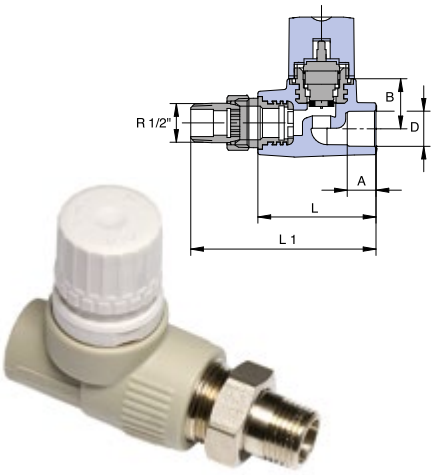

Термостатичен вентил за радиатор - прав

D мм	A мм	B мм	L мм	L_1 мм	R мм	I.	II.	кг/бр	КОД
20	14,5	24,5	65	102	1/2“	1	20	0,265	SVER020PXX

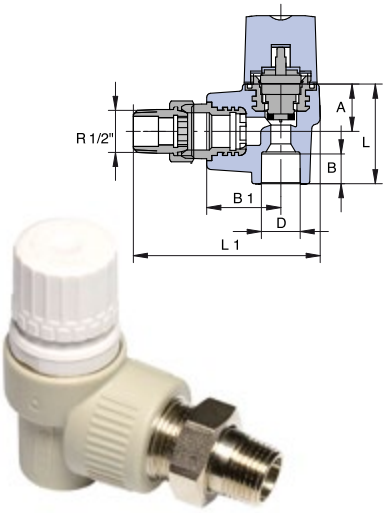

Термостатичен вентил за радиатор - ъглов

D мм	A мм	B мм	B_1 мм	L мм	L_1 мм	R мм	I.	II.	кг/бр	КОД
20	14,5	23,5	36,5	49,5	93	1/2“	1	20	0,269	SVER020RXX

Каталог на изделията

Специални фитинги за отопление (I.)

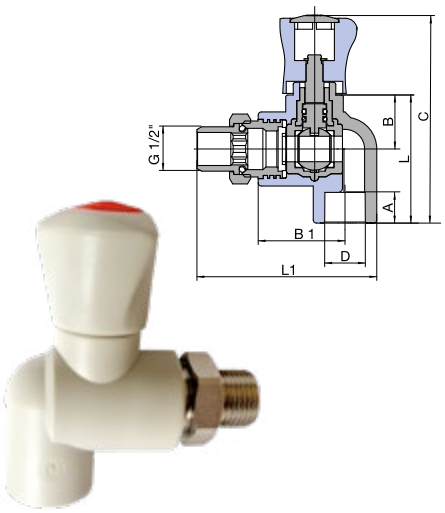

Вентил за радиатор – ъглов

D мм	A мм	B мм	L мм	L_1 мм	I.	II.	кг/бр	КОД
20	14,5	25,5	60	89	5	20	0,188	SVER020KXX

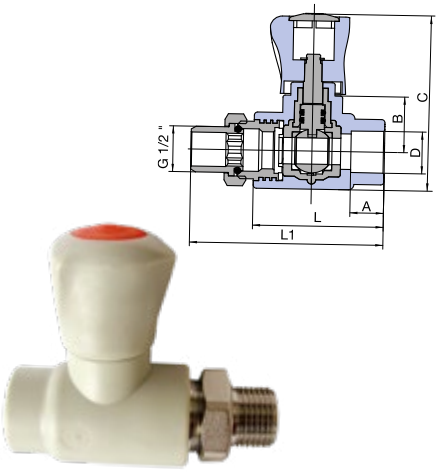

Вентил за радиатор – прав

D мм	A мм	B мм	B_1 мм	L мм	L_1 мм	I.	II.	кг/бр	КОД
20	14,5	25,5	41	60	85	5	20	0,192	SVER020XXX

Специални фитинги PP-RCT за отопление (I.)

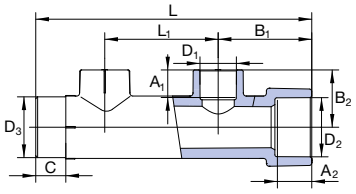

Колектор двоен PP-RCT

L1 мм	L мм	B1 мм	B2 мм	A1 мм	A2 мм	D3 мм	D2 мм	D1 мм	C мм	I.	II.	кг/бр	КОД
60	146	49,5	30	13	18	32	32	16	16	5	20	0,072	SROZ132162RCT
60	146	49,5	30	16	18	32	32	20	16	5	20	0,068	SROZ132202RCT

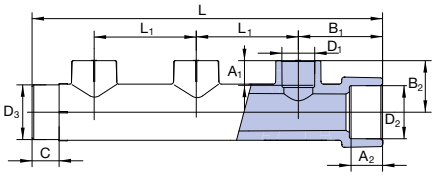

Колектор троен PP-RCT

L1 мм	L мм	B1 мм	B2 мм	A1 мм	A2 мм	D3 мм	D2 мм	D1 мм	C мм	I.	II.	кг/бр	КОД
60	206	49,5	30	13	18	32	32	16	16	5	20	0,103	SROZ132163RCT
60	206	49,5	30	16	18	32	32	20	16	5	20	0,097	SROZ132203RCT

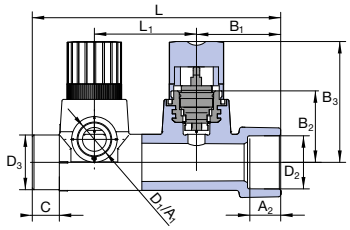

Колектор двоен PP-RCT с регулиране

L1 мм	L мм	B1 мм	B2 мм	B3 мм	A2 мм	D3 мм	D2 мм	D1 мм	C мм	I.	II.	кг/бр	КОД
60	146	49,5	42	77	18	32	32	16	16	1	10	0,326	SROZI032162RCT
60	146	49,5	42	77	18	32	32	20	16	1	10	0,323	SROZI032202RCT

Каталог на изделията

Специални фитинги PP-RCT за отопление (I.)

Колектор троен PP-RCT с регулиране

L_1 мм	L мм	B_1 мм	B_2 мм	B_3 мм	A_1 мм	A_2 мм	D_3 мм	D_2 мм	D_1 мм	C мм	I.	II.	кг/бр	КОД
60	206	49,5	42	77	13,0	18	16	32	32	16	1	10	0,482	SROZI032163RCT
60	206	49,5	42	77	14,5	18	20	32	32	16	1	10	0,478	SROZI032203RCT

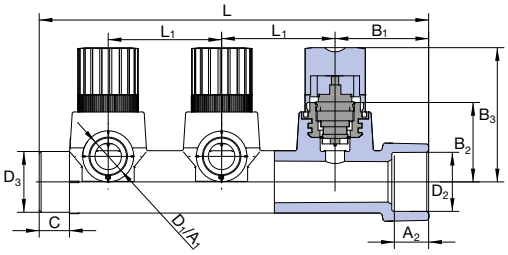

Тяло за дебитомер

A_1 мм	D_1 мм	G	C мм	D_3 мм	B_1 мм	B_2 мм	L мм	I.	II.	кг/бр	КОД
13,0	16	½“	16	20	34	42	67	5	20	0,482	STPI2016RCT
14,5	20	½“	16	20	34	42	67	5	20	0,478	STPI2020RCT

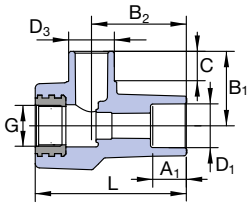

Дебитомер

G	I.	кг/бр	КОД
½“	1	0,590	PRUTMXXXXX

Изделия само за питейна (студена) вода (II.)

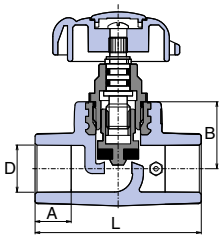

Кран кеклов с изпразнител

	D мм	A мм	B мм	L мм	I.	II.	кг/бр	КОД
десен	40	20,5	41,0	112,0	1	15	0,578	SVEV040PXX
десен	50	23,5	48,0	136,0	1	10	0,788	SVEV050PXX
десен	63	27,5	60,0	162,0	1	8	1,388	SVEV063PXX
ляв	40	20,5	41,0	112,0	1	15	0,572	SVEV040LXX
ляв	50	23,5	48,0	136,0	1	10	0,754	SVEV050LXX
ляв	63	27,5	60,0	162,0	1	8	1,416	SVEV063LXX

Произвежда се по поръчка със срок на доставка 30 дни.

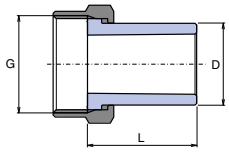

Холендър

D мм	G	L мм	I.	II.	кг/бр	КОД
20	3/4“	40,0	10	100	0,048	SHM02025XX
25	1“	40,0	10	50	0,074	SHM02532XX
32	5/4“	45,0	5	100	0,096	SHM03240XX

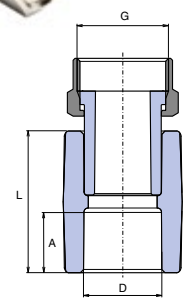

Муфа с холендрова гайка

D мм	G	A мм	L мм	I.	II.	кг/бр	КОД
16	1/2“	13,0	33,0	10	200	0,032	SNAM01620X
20	1/2“	14,5	34,6	50	200	0,034	SNAM02020X
20	3/4“	14,5	34,6	25	200	0,056	SNAM02025X
25	3/4“	16,0	37,8	20	100	0,058	SNAM02525X
25	1“	16,0	37,8	10	50	0,092	SNAM02532X
32	1“	18,0	40,0	10	50	0,102	SNAM03232X
PMD							
20	3/4“	14,5	34,6	10	50	0,056	SNAMD02025
25	3/4“	16,0	37,8	10	50	0,062	SNAMD02525

PMD – холендрова гайка с отвор за пломбиране

Каталог на изделията

Изделия само за питейна (студена) вода (II.)

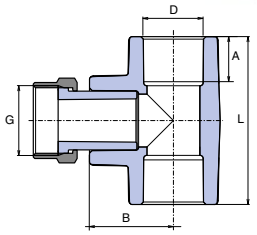

Тройник с холендрова гайка

D мм	G	A мм	B мм	L мм	I.	II.	кг/бр	КОД
20	3/4“	14,5	54,0	27,0	10	60	0,069	STKM02025X
25	3/4“	16,0	60,0	32,0	5	50	0,079	STKM02525X
25	1“	16,0	60,0	32,0	5	30	0,157	STKM02532X
32	3/4“	18,0	70,0	35,7	5	50	0,100	STKM03225X
32	1“	18,0	70,0	35,7	5	50	0,135	STKM03232X

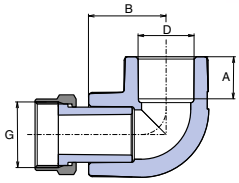

Коляно 90 ° с холендрова гайка

D мм	G	A мм	B мм	I.	II.	кг/бр	КОД
20	1/2“	14,5	26,8	25	100	0,047	SKOM02020X
20	3/4“	14,5	26,8	25	100	0,062	SKOM02025X

Изделия за временно, нестандартно използване (III.)

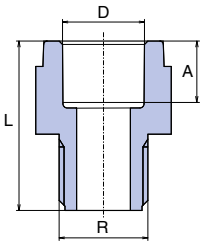

Преход с външна пластмасова резба

D мм	R	A мм	L мм	I.	II.	кг/бр	КОД
20	1/2“	14,5	40,0	50	200	0,014	SDG02020XX
20	3/4“	14,5	38,0	50	500	0,012	SDG02025XX
25	3/4“	16,0	42,0	50	300	0,020	SDG02525XX
32	1“	18,0	54,0	25	150	0,038	SDG03232XX
40	5/4“	20,5	62,0	10	100	0,074	SDG04040XX
50	6/4“	23,5	63,0	10	50	0,094	SDG05050XX
63	2“	27,5	81,9	5	35	0,194	SDG06363XX

Принадлежности (IV.)

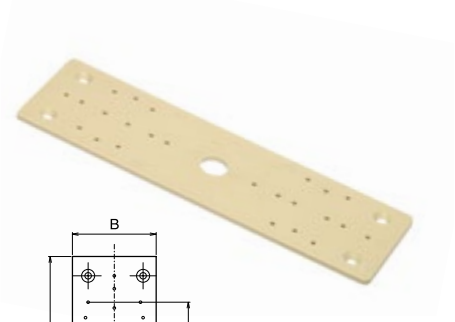

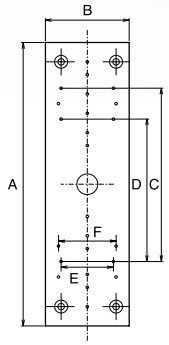

Планка за батерии

A мм	B мм	C мм	D мм	E мм	F мм	I.	II.	кг/бр	КОД
220,0	64,0	135,0	110,0	45,0	40,0	10	50	0,058	DNPXXXXXXX

Скоба метална за дюбел

D мм		кг/бр	КОД
20 - 25	10	0,056	PRK02025XX
32 - 40	10	0,074	PRK03240XX
50 - 63	10	0,124	PRK06350XX

Скоба метална с гайка

D мм	ГАЙКА мм	БОЛТ мм		кг/бр	КОД
48-53	M8/10		50	0,078	PRKB04853X
72-78	M8/10		50	0,146	PRKB07278X
87-92	M8/10		50	0,180	PRKB08792X
102-116	M8/10		50	0,238	PRKB102116
		M8/100	100	0,023	VRUTM8100X

Каталог на изделията

Принадлежности (IV.)

Скоба пластмасова

D мм	I.	II.	кг/бр	КОД
16	50	300	0,004	PRE016XXXX
20	50	500	0,004	PRE020XXXX
25	50	500	0,006	PRE025XXXX
32	50	300	0,008	PRE032XXXX

Скоба пластмасова с лента

D мм	I.	II.	кг/бр	КОД
20	50	500	0,008	PRE020XXXN
25	50	500	0,008	PRE025XXXN
32	50	300	0,013	PRE032XXXN
40	50	400	0,016	PRP040XXXX
50	25	100	0,034	PRP050XXXX
63	25	100	0,046	PRP063XXXX
⊙75	1	-	0,084	PRP075XXXX
⊙90	1	-	0,114	PRP090XXXX
⊙110	1	-	0,136	PRP110XXXX

⊙ информация за срока на доставка при поискване
Зъб и глъб за подреждане една до друга

Двойна скоба пластмасова

D мм		кг/бр	КОД
2×20	1	0,016	PRDV0202XX
2×25	1	0,022	PRDV0252XX

Поялник RSP 2a с елекронно регулиране

	W		кг/бр	КОД
RSP 2a	700	1	1,328	SVARSP2AXEL

Поялник плосък RSP 2aPm с елекронно регулиране

	W		кг/бр	КОД
RSP 2aPm	800	1	1,428	SVARSP2APEL

Заваръчен комплект с накрайници 16-63 mm

	W		кг/бр	КОД
RSP 2a	700	накрайници Ø 16 – 63	9,223	SVAKRSP2A6E
RSP 2aPm	800	накрайници Ø 16 – 63	8,645	SVAKRSP2P6E

Съдържа ножици PROFI, ключ, рулетка, стойка, накрайници и поялник съобразно поръчката

Заваръчен комплект с накрайници 20-32 mm

	W		кг/бр	КОД
RSP 2a	700	накрайници Ø 20 – 32	4,545	SVAKRSP2A3E
RSP 2aPm	800	накрайници Ø 20 – 32	4,490	SVAKRSP2P3E

Съдържа ножици PROFI, ключ, рулетка, стойка, накрайници и поялник съобразно поръчката

Поялник плосък R63 с елекронно регулиране

W			кг/бр	КОД
800	накрайници Ø 20 – 63	1	1,820	SVA063XXXX

Каталог на изделията

Принадлежности (IV.)

Ремонтен накрайник

	I.	II.	кг/бр	КОД
комплектът	1	50	0,186	OSAXXXXXXX

Комплектът съдържа накрайник Ø 12 mm и 5 бр. ремонтни щифтове Ø 12 mm

Ремонтен щифт

Ø мм	I.	II.	кг/бр	КОД
12	5	100	0,029	OTXXXXXXXX

Апарат за ел. муфи – ELEKTRA LIGHT

	W		кг/бр	КОД
20 – 125/160 мм	2000	1	8,000	SVAELEKTRAL

Произвежда се по поръчка със срок на доставка 30 дни.

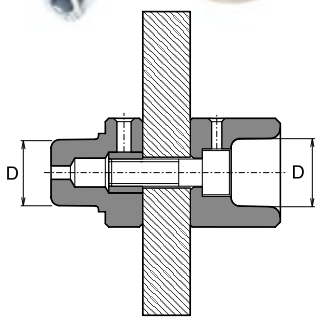

Накрайници плоски

D мм		кг/бр	КОД
16	1	0,074	NAP016XXXX
20	1	0,078	NAP020XXXX
25	1	0,138	NAP025XXXX
32	1	0,164	NAP032XXXX
40	1	0,308	NAP040XXXX
50	1	0,333	NAP050XXXX
63	1	0,493	NAP063XXXX
75	1	0,653	NAP075XXXX
90	1	1,089	NAP090XXXX
110	1	1,681	NAP110XXXX
125	1	1,996	NAP125XXXX

Комплектът се състои от

- 4 × скоба пластмасова
- 4 × винт за скобата
- 4 × винт за стойката
- 2 × стойка

Комплект за закрепване на колектор

междуосие за монтаж на пластмасовите скоби мм	I.	II.	кг/бр	КОД
200	1	5	0,403	SETDRZROZX

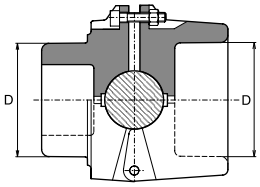

Накрайник кръгъл

D мм		кг/бр	КОД
16	1	0,130	NA016CXXXX
20	1	0,133	NA020CXXXX
25	1	0,178	NA025CXXXX
32	1	0,215	NA032CXXXX
40	1	0,379	NA040CXXXX
50	1	0,517	NA050CXXXX
63	1	0,822	NA063CXXXX

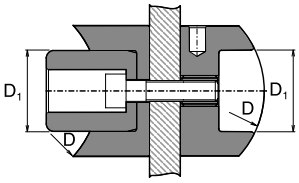

Накрайник за седло - отклонение

D мм	D_1 мм		кг/бр	КОД
63	32	1	0,298	SNNS06332X
75	32	1	0,296	SNNS07532X
90	32	1	0,296	SNNS09032X
* 110	40	1	0,432	SNNS11040X
** 125	40	1	0,519	SNNS12540X
*** 125	63	1	1,148	SNNS12563X

*за отклонения от Ø 110/32, 110/40
** за отклонения от Ø 125/32, 125/40
*** за отклонения от Ø 125/50, 125/63

Каталог на изделията

Принадлежности (IV.)

Монтажно приспособление MP-125

	D мм		кг/бр	КОД
MP-125	63-125	1	37,200	SVAMP125XX

MP 125 съдържа рама, стойка с поялник 1400 W и куфарче с принадлежности

Произвежда се по поръчка със срок на доставка 30 дни.

Поялник PRISMA 125

W		кг/бр	КОД
1400	1	2,760	SVA125XXXX

Термометър DT-METER

		кг/бр	КОД
DT-METER	1	0,940	TEPODXXXXX

Лентов ключ

	кг/бр	КОД
1	0,297	UKXXXXXXXX

Ножици PROFI

D мм		кг/бр	КОД
16-40	1	0,383	NU042PXXXX

Ножици M2

D мм		кг/бр	КОД
16-63	1	1,241	NU063XXXXX

Режеща ролка (тръборез)

D мм		кг/бр	КОД
50-125	1	1,400	REZ050125X

Каталог на изделията

Принадлежности (IV.)

Острилка за тръби с AL слой – STABI

D мм		кг/бр	КОД
16-20	1	0,134	REZS01620X
20-25	1	0,156	REZS02025X
25-32	1	0,206	REZS02532X
32-40	1	0,266	REZS03240X
50	1	0,302	REZS050XXX
63	1	0,352	REZS063XXX
75	1	0,386	REZS075XXX
90	1	0,634	REZS090XXX
110	1	0,870	REZS110XXX

Острилка за STABI за работа с бормашина

D мм		кг/бр	КОД
40	1	0,290	REZS040VXX
50	1	0,882	REZS050VXX
63	1	0,406	REZS063VXX
щифт за острилка	1	0,020	CEPXXXXXXX

Свредел за седло - отклонение

D мм		кг/бр	КОД
32	1	0,200	VNS032XXXX
40	1	0,300	VNS040XXXX
63	1	0,740	VNS063XXXX

Улей поцинкован

D мм	l мм	I.	II.	кг/бр	КОД
20	2000	1	25	0,331	ZLSP20XXXX
25	2000	1	25	0,428	ZLSP25XXXX
32	2000	1	25	0,516	ZLSP32XXXX
40	2000	1	25	0,607	ZLSP40XXXX
50	2000	1	25	0,732	ZLSP50XXXX
63	2000	1	25	0,879	ZLSP63XXXX

Тапа къса

G	I.	II.	кг/бр	КОД
1/2“	50	250	0,008	ZAGXXXXXXX

Тапите са комплект с гумен “О” пръстен.

Тапа дълга

G	I.	II.	кг/бр	КОД
1/2“	50	250	0,022	ZAGDXXXXXX

Тапите са комплект с гумен “О” пръстен.

Паста за резби

гр		кг/бр	КОД
10	1	0,018	TMSIS10XXX
100	1	0,124	TMSIS100XX

Тефлонов конец за уплътнение на резби

		кг/бр	КОД
	50	0,053	TTN50XXXXX
	150	0,126	TTN150XXXX

Система Ekoplastik диаметри 160-250 мм

Част от системата Екопластик за големи диаметри са еднослойни, трислойни тръби и фитинги с диаметри 160-250 мм,произведени от материала PPRCT.
Системата е предназначена за водопроводи, за питейна (студена) вода, топла вода, сгъстен въздух, вода за охлаждане и климатизация. Системата е предназначена за челни заварки. Тръбите и фитингите са в зелен цвят.

- **Срокът за доставка е 30 дни.**
- **За стандартните изделия (I.) се дава гаранция 10 години.**
- **За останалите изделия (IV.) се дава гаранция от 2 години.**

Предимства на системата

- тръби и фитинги от ново поколение полипропилен PP-RCT (тип 4)
- еднакво напречно сечение на тръбите и на фитинги - те- намаляване на загубите в налягането

Инсталации за вода, сгъстен въздух, охлаждаща вода и в климатизация (I.)

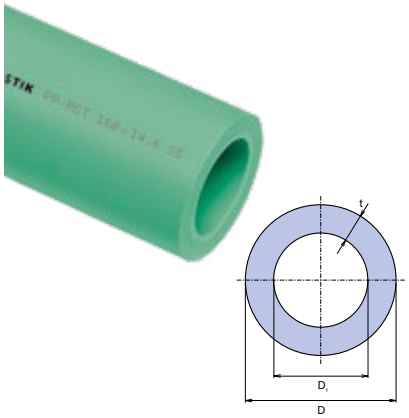

Тръба Ekoplastik PP-RCT, S 5 / SDR 11

D мм	D_1 мм	t мм	l мм	м	кг/м	КОД
160	130,8	14,6	4000	4	6,420	TTR160RCTS5
200	163,6	18,2	4000	4	9,950	TTR200RCTS5
250	204,6	22,7	4000	4	15,500	TTR250RCTS5

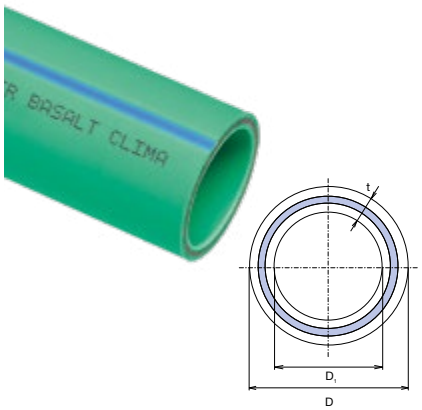

Тръба Ekoplastik FIBER BASALT CLIMA, S 5 / SDR 11

D мм	D_1 мм	t мм	l мм	м	кг/м	КОД
160	130,8	14,6	4000	4	7,185	TTRFBC160RCT
200	163,6	18,2	4000	4	11,157	TTRFBC200RCT
250	204,6	22,7	4000	4	16,870	TTRFBC250RCT

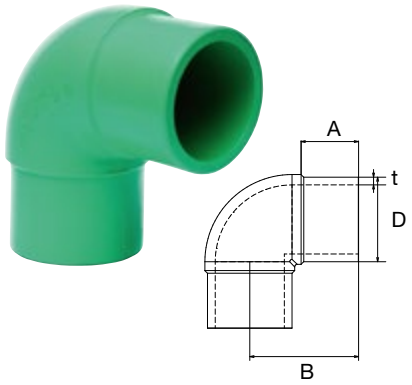

Коляно 90° PP-RCT, S 5 / SDR 11

D мм	A мм	B мм	t мм	шт	кг/бр	КОД
160	103	210	14,6	1	3,000	TKO16090XXX
200	115	239	18,2	1	5,200	TKO20090XXX
250	116	250	22,7	1	10,500	TKO25090XXX

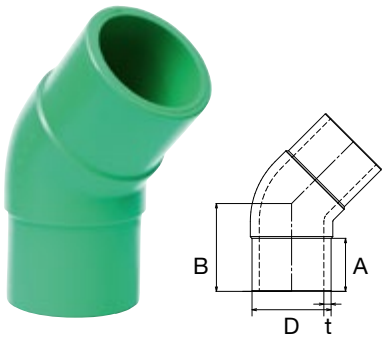

Коляно 45° PP-RCT, S 5 / SDR 11

D мм	A мм	B мм	t мм	шт	кг/бр	КОД
160	107	175	14,6	1	2,400	TKO16045XXX
200	118	190	18,2	1	4,000	TKO20045XXX
250	130	215	22,7	1	7,100	TKO25045XXX

Инсталации за вода, сгъстен въздух, охлаждаща вода и в климатизация (I.)

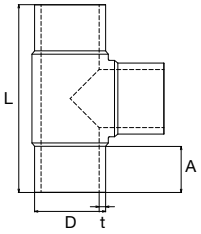

Тройник PP-RCT, S 5 / SDR 11

D мм	A мм	L мм	t мм	шт	кг/бр	КОД
160	104	423	14,6	1	4,100	TTK160XXXXX
200	117	501	18,2	1	7,200	TTK200XXXXX
250	131	595	22,7	1	13,600	TTK250XXXXX

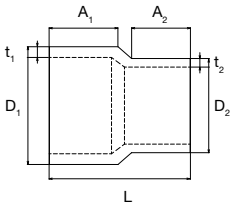

Редукция PP-RCT, S 5 / SDR 11

D_1 мм	D_2 мм	t_1 мм	t_2 мм	A_1 мм	A_2 мм	L мм	шт	кг/бр	КОД
160	110	14,6	-	106	92	226	1	1,200	TRE1160110X
160	125	14,6	-	105	93	216	1	1,328	TRE1160125X
200	160	18,2	14,6	117	100	240	1	2,100	TRE1200160X
250	160	22,7	14,6	60	56	162	1	3,000	TRE1250160X
250	200	22,7	18,2	128	116	274	1	3,600	TRE1250200X

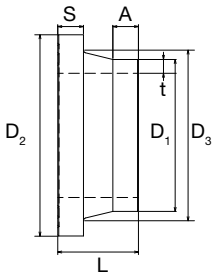

Втулка за фланец PP-RCT, S 5 / SDR 11

D_1 мм	D_2 мм	D_3 мм	S мм	A мм	t мм	L мм	шт	кг/бр	КОД
160	212	175	27	27	18,2	85	1	0,960	TLN160XXXXX
200	268	232	34	50	14,6	130	1	2,300	TLN200XXXXX
250	320	285	36	38	22,7	121	1	3,100	TLN250XXXXX

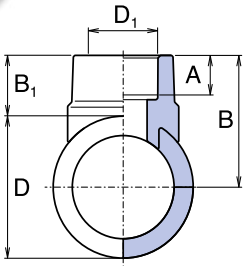

Седло - отклонение

D мм	D_1 мм	A мм	B_1 мм	B мм	шт	кг/бр	КОД
160	40	16,5	35,0	115,0	1	0,054	TNS16040XX
160	50	18,5	41,5	121,5	1	0,095	TNS16050XX
160	63	22,0	41,8	121,8	1	0,155	TNS16063XX
200	50	15,5	41,5	141,5	1	0,090	TNS20050XX
200	63	22,0	41,8	141,8	1	0,159	TNS20063XX
200	75	25,0	45,0	145,0	1	0,220	TNS20075XX
200	90	27,0	61,0	161,0	1	0,505	TNS20090XX
250	63	22,0	41,8	166,8	1	0,145	TNS25063XX
250	75	25,0	45,0	170,0	1	0,215	TNS25075XX
250	90	27,0	61,0	186,0	1	0,485	TNS25090XX
250	110	31,0	66,8	191,8	1	0,660	TNS250110X

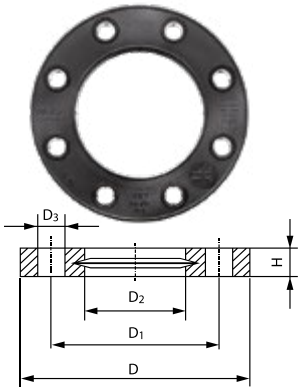

Фланец от PPR със стъклени влакна, PN16

d мм	DN мм	D мм	D_1 мм	D_2 мм	D_3 мм	H мм	Y	шт	кг/бр	КОД
⊙160	150	285	241	178	22	32	8	1	1,200	FF700517W
⊙200	200	340	297	235	22	34	8	1	1,400	FF700519W
⊙250	250	385	350	284	22	38	12	1	2,052	FF700521W

⊙ Фланец от PPR армиран със стъклени влакна / Y – брой на отворите

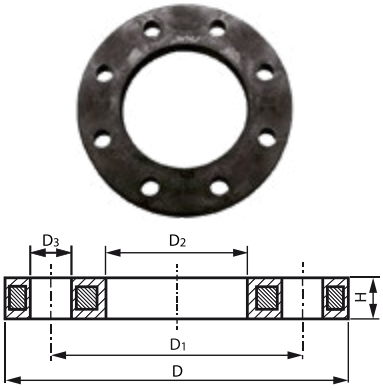

Фланец от PPR със стоманена сърцевина, PN16

d мм	DN мм	D мм	D_1 мм	D_2 мм	D_3 мм	H мм	Y	шт	кг/бр	КОД
⊙160	150	285	241	178	22	26	8	1	3,491	FF700217W
⊙200	200	340	297	235	22	29	8	1	5,600	FF700219W
⊙250	250	395	350	288	22	32	12	1	6,632	FF700221W

⊙ Фланец от PPR армиран със стъклени влакна / Y – брой на отворите

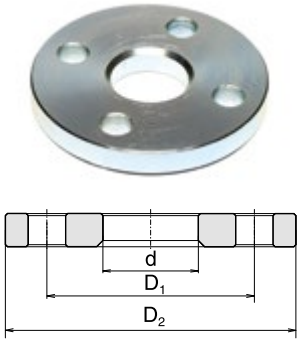

Фланец

мм	D_1 мм	D_2 мм	d мм	Y	шт	кг/бр	КОД
160	240	285	178	10	1	0,960	PRI160NXXX
200	355	405	238	12	1	2,300	PRI200NXXX
250	355	405	292	12	1	3,100	PRI250NXXX

Y – брой на отворите

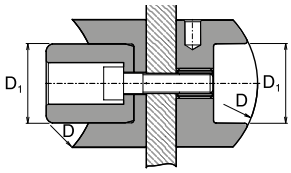

Накрайници за седла-отклонения

D мм	D_1 мм	шт	кг/бр	КОД
160	40	1	0,545	SNNS16040X
160	50	1	0,780	SNNS16050X
160	63	1	1,200	SNNS16063X
200	50	1	0,785	SNNS20050X
200	63	1	1,220	SNNS20063X
200	75	1	1,665	SNNS20075X
200	90	1	2,885	SNNS20090X
250	63	1	1,220	SNNS25063X
250	75	1	1,680	SNNS25075X
250	90	1	2,930	SNNS25090X
250	110	1	3,530	SNNS250110

Принадлежности (IV.)

Холящи сваpи

D мм	шт	кг/бр	КОД
40	1	0,30	VNS040XXXX
50	1	0,50	VNS050XXXX
63	1	0,64	VNS063XXXX
75	1	0,71	VNS075XXXX
90	1	0,87	VNS090XXXX
110	1	1,22	VNS110XXXX

Електро – фитинг, от PP-RCT

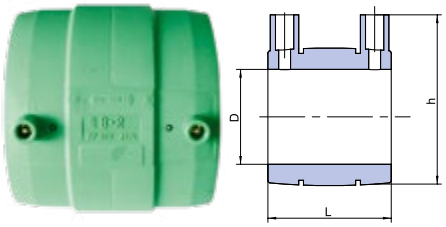

D мм	L мм	h мм	шт	кг/бр	КОД
160	176,0	205,0	1	1,300	ENA160PPRCT
200	187,0	245,0	1	1,900	ENA200PPRCT
250	243,0	315,0	1	4,500	ENA250PPRCT

Basic 250 Easy life / Основа 250 „Лек живот”
Монтажно приспособление за челни заварки

	шт	кг/бр	КОД
Basic 250 Easy Life	1	100	SVAMP250XX

Склад монтажного комплекту:

- Прилад з чотирма затискачами та двома гідравлічними циліндрами зі швидкорознімними з’єднаннями
- Нагрівальний елемент, що знімається
- Торцюватель, що знімається, із запобіжним мікровимикачем
- Агрегат гідравлічний з важелем, що зводить і розводить затискачі
- Шланги гідравлічні із швидкорознімними з’єднаннями
- Редукційні вкладки SMARTLock (патент Ritmo) для діаметрів 75 - 225 мм

Basic 315 Easy life / Основа 315 „Лек живот”
Монтажно приспособление за челни заварки

	шт	кг/бр	КОД
Basic 315 Easy Life	1	123	SVAMP315XX

Склад монтажного комплекту:

- Прилад з чотирма затискачами та двома гідравлічними циліндрами зі швидкорознімними з’єднаннями
- Нагрівальний елемент, що знімається
- Торцюватель, що знімається, із запобіжним мікровимикачем
- Агрегат гідравлічний з важелем, що зводить і розводить затискачі
- Шланги гідравлічні із швидкорознімними з’єднаннями
- Редукційні вкладки SMARTLock (патент Ritmo) для діаметрів 90 - 280 мм, оригінальний перехідник на ø 250 мм.

Сертификати

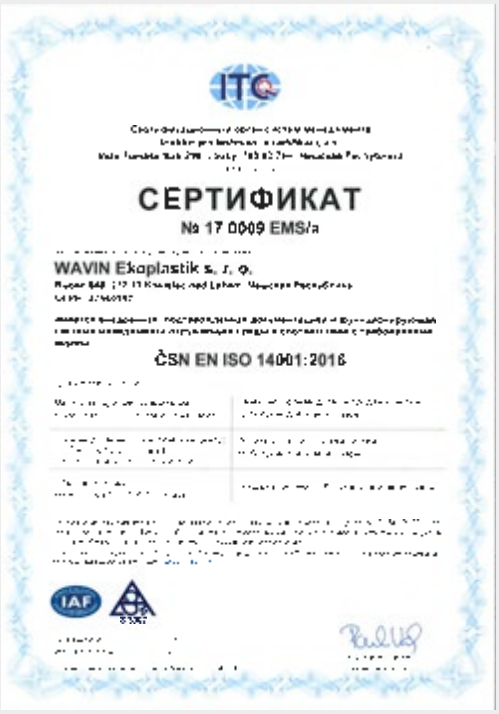

- използването и монтажът на изделията са регламентирани в инструкцията за монтаж на системата ekoplastik PPR
- за стандартните изделия (I., II.) се предоставя гаранция от 10 години
- за останалите изделия (III., IV.) се предоставя гаранция от 2 години
- при производството и изпитанията се прилага стандарт ČSN EN ISO15874
- системата за качество е сертифицирана по ISO 9001-2009

Използвани съкращения:

КОД	–	код на изделието при поръчка
S (PN)	–	серия (гама за налягане)
I.	–	малки опаковки
II.	–	големи опаковки
G	–	вътрешна резба цилиндрична и неуплътняваща в резбата
Rp	–	вътрешна резба цилиндрична, уплътняваща в резбата
R	–	външна резба конусна, уплътняваща в резбата

Wavin Czechia непрекъснато развива и подобрява своите изделия и затова си запазва правото за модификации и промени в спецификациите на своите изделия, без предварително уведомление.Цялата информация в тази публикация беше изготвена с добро намерение и убеждението, че в деня на предаването й за печат е актуална и не поражда съмнения. Настоящият каталог не е предложение по смисъла на закона, а съдържа информация за изделията.

Запознайте се нашия богат асортимент в www.wavinekoplastik.com

Инсталации за вода и отопление
Климатизация
Подово отопление
Вътрешна канализация

orbia
Advancing life together

Дружеството Wavin предлага ефективни решения за неизбежните нужди във всекидневието ни: надежден пренос на питейна вода, обработка на дъждовни и отпадъчни води на база екология и постоянна развойна дейност. Водеща позиция на европеския пазар, активно участие на отделните пазари и особено внимание на техническата подкрепа и новостите; всичко това е сигурна гаранция за всички наши клиенти. Успяваме дългосрочно да постигаме най-високите стандарти в областта на поддържането и осигуряването на надеждна подкрепа на клиентите си, за да можем да изпълним всичките им желания.

wavin

WAVIN Czechia s.r.o. | Rudeč 848 | 277 13 Kostelec nad Labem | Czech Republic | Phone +420/ 326 983 111
Fax +420/ 326 983 110 | Internet www.wavinekoplastik.com | E-mail ekoplastik@wavin.com

Изключителен представител за България

ЕВРОПЛАСТИКА

ЕВРОПЛАСТИКА ЕООД | ул. Банско шосе № 57, 1390 София | Tel. +359/29950 769
+359/29950 768 | +359/887 912 364 | +359/879 877 070 | europlastica@abv.bg

© 2019 Wavin Wavin reserves the right to make alterations without prior notice. Due to continuous product development, changes in technical spefications may change. Installation must comply with the installation instructions.

09 | 2020 | Bulharská verze